Návod k obsluze

AR14J/AR16J

Pojízdná zdvihací pracovní plošina

⚠ Varování

Před zahájením provozu a údržby si řidiči a servisní pracovníci musí vždy přečíst a důkladně porozumět všem informacím v tomto návodu. V opačném případě může dojít ke smrtelným nehodám nebo zranění osob.

Tento návod musí být vždy uložen u tohoto stroje.

LINGONG GROUP JINAN HEAVY MACHINERY CO., LTD.

Pojízdná zdvihací pracovní plošina

Návod k obsluze

880*1230 mm 16 formát, 8 tištěných listů

Třetí vydání a poprvé vytištěno v červnu 2020

Lingong Group Jinan Heavy Machinery Co., Ltd.

Adresa: 12th Floor, Building 3, Lushangguoaocheng, 9777 Jingshi Road, Lixia District, Jinan, China

Tel: 86-0531-67605017 Fax: 86-0531-67605017

Technická podpora: 86-0531-67605017 Web: www.LGMG.com.cn

Prodej příslušenství: 86-0531-67605016

Obsah

Úvod....III
Bezpečnostní opatření.... IV
Kapitola 1 Bezpečnost....1
1.1 Nebezpečí....3
1.2 Podmínky zahájení provozu.... 3
1.3 Klasifikace nebezpečí.... 3
1.4 Účel použití....3
1.5 Údržba bezpečnostních značek....4
1.6 Nebezpečí úrazu elektrickým proudem....4
1.7 Nebezpečí převrácení....4
1.8 Bezpečnost pracoviště.... 4
1.9 Nebezpečí rozdrcení.... 6
1.10 Nebezpečí provozování na svazích.... 6
1.11 Nebezpečí pádu....6
1.12 Nebezpečí kolize....6
1.13 Nebezpečí poškození součástí.... 7
1.14 Nebezpečí výbuchu a požáru....7
1.15 Nebezpečí poškození stroje.... 7
1.16 Nebezpečí úrazu....7
1.17 Bezpečnostní pokyny pro baterie.... 7
1.18 Zajištění po každém použití....8
1.19 Kontrola kol a pneumatik.... 8
Kapitola 2 Legenda.... 9
Kapitola 3 Štítky....14
Kapitola 4 Technické údaje.... 23
Kapitola 5 Řídící jednotka....32
5.1 Dolní ovládací skříň....34
5.2 Horní ovládací skříň.... 37

Kapitola 6 Kontrola před zahájením provozu..... 40
6.1 Podmínky zahájení provozu..... 42
6.2 Základní principy.....42
6.3 Kontrola před zahájením provozu..... 42
Kapitola 7 Kontrola pracoviště..... 44
7.1 Podmínky zahájení provozu..... 46
7.2 Základní principy.....46
7.3 Kontrola pracoviště.....46
Kapitola 8 Funkční zkouška..... 48
8.1 Podmínky zahájení provozu..... 51
8.2 Základní principy.....51
8.3 Funkční zkouška..... 51
8.4 Zkoušky z dolní ovládací skříňky..... 51
8.5 Zkoušky z horní ovládací skříňky..... 52
Kapitola 9 Návod k obsluze.....55
9.1 Podmínky zahájení provozu..... 57
9.2 Základní principy.....57
9.3 Spuštění motoru.....57
9.4 Nouzové zastavení.....57
9.5 Pomocné napájení.....58
9.6 Obsluha z pozemní řídící stanice.....58
9.7 Obsluha z řídící stanice plošiny.....58
9.8 Přetížení plošiny..... 59
9.9 Kontrolka náklonu..... 60
9.10 Porucha systému..... 60
9.11 Parkování a skladování.....62
9.12 Pokyny pro systém Skyguard..... 62
9.13 Ochrana proti pádu..... 62
Kapitola 10 Pokyny pro přepravu a zvedání.....63
10.1 Dodržujte.....65
10.2 Konfigurace volného chodu pro přívěsy..... 65
10.3 Bezpečnost přepravy.....65
10.4 Pokyny pro zvedání..... 66

Úvod

Děkujeme, že jste k používání zvolili tuto pojízdnou zdvihací pracovní plošinu od LGMG. Tento stroj je konstruován podle normy EN280:2013/A1:2015.Informace uvedené v této příručce jsou určeny pro bezpečný a správný provoz stroje k zamýšlenému účelu.

Pro maximální výkon a využití tohoto stroje si před spuštěním, provozováním nebo prováděním údržby důkladně přečtěte všechny informace v této příručce a porozumějte jim.

Z důvodu neustálého vylepšování produktu si společnost LGMG vyhrazuje právo provádět změny specifikací bez předchozího upozornění. Aktuální informace získáte od společnosti LGMG.

Zajistěte, aby byla veškerá preventivní údržba stroje prováděna podle intervalu uvedeného v plánu údržby.

Tuto příručku si vždy uschovejte u stroje pro případ potřeby. Pokud dojde k převodu vlastnictví tohoto stroje, tato příručka musí být předána spolu se strojem. Pokud dojde ke ztrátě, poškození nebo nečitelnosti této příručky, musí být okamžitě nahrazena.

Tato příručka je chráněna autorskými právy. Reprodukce ani kopírování této příručky není povoleno bez písemného souhlasu společnosti LGMG.

Informace, technické specifikace a výkresy v této příručce jsou nejaktuálnější dostupné v době vydání této příručky. Z důvodu neustálého zlepšování si společnost LGMG vyhrazuje právo na změnu technických specifikací a konstrukce stroje bez předchozího upozornění. Pokud některé specifikace a informace v příručce neodpovídají vašemu stroji, kontaktujte servisní oddělení LGMG

⚠ VAROVÁNÍ

Stroj smí obsluhovat, opravovat a udržovat pouze pracovníci, kteří byli řádně vyškoleni a kteří jsou kvalifikováni pro obsluhu nebo údržbu tohoto stroje.

Nesprávný provoz, údržba a opravy jsou nebezpečné a mohou způsobit zranění a smrt.

Obsluha si musí před jakýmkoliv úkonem nebo údržbou důkladně přečíst tento návod. Dokud si nepřečtete tento návod a neporozumíte mu, neprovádějte na stroji žádnou údržbu, opravy, ani ho nepoužívejte.

Uživatel musí zatěžovat plošinu přesně podle nosnosti plošiny. Bez povolení společnosti LGMG plošinu nepřetěžujte ani na ní neprovádějte žádné úpravy.

Provozní předpisy a preventivní opatření v této příručce platí pouze pro předepsané použití tohoto stroje.

Bezpečnostní opatření

Obsluha tohoto stroje musí rozumět a dodržovat stávající bezpečnostní předpisy státu a místní samosprávy. Pokud tyto nejsou k dispozici, je třeba dodržovat bezpečnostní pokyny v této příručce.

Před uvedením stroje do provozu nebo před prováděním jeho údržby si přečtěte všechna varování a preventivní opatření v této příručce, abyste zabránili nehodám.

Bezpečnostní opatření jsou uvedena v kapitole 1 Bezpečnost.

Nelze předvídat všechna možná nebezpečí a bezpečnostní pokyny v této příručce nemusí zahrnovat všechna bezpečnostní preventivní opatření. Vždy zajistěte bezpečnost veškerého personálu a stroj chraňte před poškozením. Pokud nelze ověřit bezpečnost některých operací, kontaktujte LGMG.

Preventivní opatření pro obsluhu a údržbu uvedená v této příručce platí pouze pro předepsané použití tohoto stroje. Společnost LGMG nepřebírá žádnou odpovědnost, pokud je tento stroj používán nad rámec této příručky. Za bezpečnost takových operací odpovídá uživatel a provozovatel.

Za žádných okolností neprovádějte žádné operace zakázané v této příručce.

Pro identifikaci úrovně bezpečnostních informací v této příručce jsou použita následující signální slova.

⚠ **Nebezpečí:**

Bezprostřední situace, která, pokud se jí nevyhnete, bude mít za následek těžká zranění nebo smrt. To platí také pro situace, které způsobí vážné poškození stroje, pokud se jim nevyhnete.

⚠ **Varování:**

Potenciálně nebezpečná situace, která, pokud se jí nevyhnete, může mít za následek těžká zranění nebo smrt. To platí také pro situace, které mohou způsobit vážné poškození stroje, pokud se jim nevyhnete.

⚠ **Upozornění:**

Situace, která, pokud se jí nevyhnete, může mít za následek lehké nebo středně těžké zranění. To platí také pro situace, které mohou způsobit poškození stroje nebo zkrátit jeho životnost.

Kapitola 1 Bezpečnost

1.1 Nebezpečí

Nedodržení pokynů a bezpečnostních pravidel v této příručce může způsobit smrt nebo vážné zranění.

1.2 Podmínky zahájení provozu

Rozumíte pravidlům pro bezpečný provoz stroje v této příručce a máte je zažita.

1) Vyhýbejte se nebezpečným situacím. Než budete pokračovat v dalším kroku, seznamte se a porozumějte bezpečnostním pravidlům.
2) Vždy provádějte kontrolu před zahájením provozu.
3) Vždy provádějte předprovozní funkční zkoušku.
4) Zkontrolujte pracoviště.
5) Stroj používejte pouze k určenému účelu.
6) Přečtěte si pokyny výrobce a bezpečnostní pravidla - návody k bezpečnému provozu a štítky vozidla; porozumějte jim a řiďte se jimi.
7) Přečtěte si, pochopte a dodržujte bezpečnostní pravidla uživatele a předpisy na pracovišti.
8) Přečtěte si, pochopte a dodržujte všechny příslušné státní zákony a předpisy.
9) Prošli jste školením o bezpečném provozu stroje.

1.3 Klasifikace nebezpečí

⚠ Upozornění

Klasifikace nebezpečí
Význam symbolů, barevných kódů a znaků na produktech LGMG je následující:

Bezpečnostní výstražný symbol: slouží k varování před možným zraněním osob. Dodržujte všechny bezpečnostní pokyny uvedené u těchto značek, abyste předešli situacím, které by mohly způsobit zranění a smrt.

Červená: znamená nebezpečné situace. Pokud jim nebude zabráněno, bude to mít za následek smrt nebo vážné zranění.

Oranžová: znamená nebezpečné situace. Pokud jim nebude zabráněno, může to mít za následek smrt nebo vážné zranění.

Žlutá: znamená nebezpečné situace. Pokud jim nebude zabráněno, může to mít za následek lehké nebo středně těžké zranění.

Modrá: znamená nebezpečné situace. Pokud jim nebude zabráněno, může dojít k poškození nebo škodám na majetku.

1.4 Účel použití

Tento stroj slouží pouze ke zvedání pracovníků a jejich nástrojů a materiálu na vyvýšené pracoviště.

⚠ Varování

Použití stroje k přepravě břemen je přísně zakázáno.

1.5 Údržba bezpečnostních značek

1) Při výměně chybějících nebo poškozených bezpečnostních značek by obsluha měla mít vždy na paměti svou vlastní bezpečnost.
2) Bezpečnostní štítek by měl být čištěn jemným mýdlem a vodou.
3) Nepoužívejte čisticí prostředky na bázi rozpouštědel, protože by mohly poškodit materiál bezpečnostních štítků.

1.6 Nebezpečí úrazu elektrickým proudem

1) Tento stroj není izolován a není vybaven ochranou proti úrazu elektrickým proudem při kontaktu s elektrickým vodičem nebo nacházení se v jeho blízkosti.

2) Tento stroj by měl být udržován v dostatečné bezpečné vzdálenosti od elektrického vedení a elektrických zařízení v souladu s platnými státními zákony a předpisy a následující tabulkou.

Napětí	Požadovaná bezpečná vzdálenost
0 ~ 50KV	10ft
50KV ~ 200KV	15ft
200KV ~ 350KV	20ft
350KV ~ 500KV	25ft
500KV ~ 750KV	35ft
750KV ~ 1000KV	45ft

3) Měli byste brát v úvahu kývání a prověšení drátů a účinky silného větru nebo poryvů na pohyb plošiny.
4) Pokud stroj přijde do styku s vodiči pod napětím, udržujte odstup od stroje. Nikdo se nesmí dotýkat stroje ani s ním manipulovat ze země nebo z plošiny, dokud není odpojen zdroj napájení.
5) Nepoužívejte stroj za bouřky nebo blýskání.
6) Nepoužívejte stroj jako uzemnění při svařování.

1.7 Nebezpečí převrácení

Personál, vybavení a materiál na plošině nesmí překročit maximální nosnost plošiny.

Maximální zatížení	**AR14J/AR46J**
Maximální počet osob	2 osoby
Maximální přípustná rychlost větru	12,5m/s
Maximální pracovní zatížení plošiny	230kg

1.8 Bezpečnost pracoviště

1) Rameno smí být zvednuto nebo vysunuto pouze tehdy, když je vozidlo na pevném a rovném povrchu.

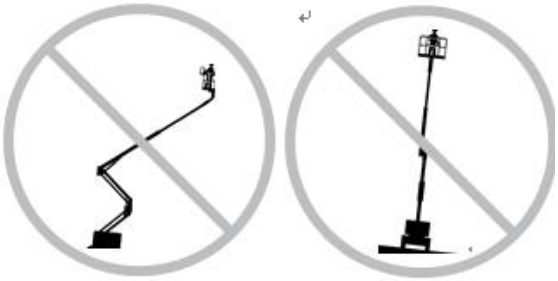

2) Když je plošina zvednutá, rychlost jízdy nesmí překročit 0,8 km/h
3) Senzor náklonu nelze použít jako indikátor úrovně. Výstražný signál na otočném ramenu zazní pouze tehdy, když je vozidlo

silně nakloněno.

4) Když zní výstražný signál: Nevytahujte, neotáčejte ani nezvedejte rameno za vodorovnou rovinu. Před zvednutím plošiny by mělo být vozidlo přemístěno na pevný a rovný povrch. Pokud se při zvedání plošiny ozve výstražný signál, měli byste rameno vysunovat opatrně a plošinu spustit dolů. Během spouštění neotáčejte ramenem. Před zvednutím plošiny by mělo být vozidlo přemístěno na pevný a rovný povrch.

5) U venkovního provozu nezvedejte rameno, jestliže rychlost větru může překročit 12,5 m/s. Pokud rychlost větru překročí 12,5 m/s po zvednutí ramene, mělo by být spuštěno dolů a neměli byste pokračovat v provozu vozidla.

6) Nepoužívejte stroj v silném větru nebo při poryvech. Nezvětšujte povrch plošiny ani zatížení. Zvětšení plochy, která je vystavena větru, sníží stabilitu stroje.

7) Nemanipulujte se strojem pomocí horní ovládací skříňky, pokud je plošina zachycena, zaseknuta nebo jiné předměty v okolí brání jejímu normálnímu pohybu. Chcete-li stroj ovládat pomocí spodní ovládací skříňky, musíte s ním manipulovat až poté, co všichni pracovníci opustí plošinu.

8) Ve vysunutém stavu byste měli stroj provozovat opatrně a zpomalit při jízdě po nerovném terénu, štěrku, nestabilním nebo hladkém povrchu, v blízkosti děr nebo strmých svahů.

9) Když je rameno zvednuté nebo vysunuté, vozidlo nesmí jet po nerovném terénu, nestabilních površích nebo jiných nebezpečných podmínkách nebo v blízkosti těchto oblastí.

10) Netlačte ani nevytahujte žádné předměty, které jsou mimo plošinu.

11) Nepoužívejte stroj jako jeřáb.

12) Neumisťujte, neukotvujte ani nezavěšujte žádná břemena na jakoukoliv část stroje.

13) Nepoužívejte plošinu k tlačení žádného vozidla nebo jiného předmětu.

14) Nedovolte, aby se rameno dotýkalo okolních součástí.

15) Tlačítko koncového spínače nesmí být upraveno ani vyřazeno z provozu.

16) Rameno nebo plošina nesmí být uvázány k okolním součástem.

17) Náklad nesmí být umístěn mimo obvod plošiny.

18) Neupravujte zvedací pracovní plošinu bez písemného souhlasu výrobce. Instalace dalšího vybavení pro uložení nástrojů nebo jiných materiálů na plošinu, pedálové desky nebo zábradlí zvýší hmotnost a plochu plošiny nebo zvýší zatížení.

19) Neupravujte ani nepoškozujte žádné součásti, které by mohly ovlivnit bezpečnost a stabilitu stroje.

20) Klíčové součásti, které ovlivňují stabilitu vozidla, nesmí být zaměněny za součásti o jiné hmotnosti ani specifikacích.

21) Nedávejte na plošinu žebříky ani lešení, a ani je neopírejte o žádnou část stroje.

22) Na plošině smí být přepravovány pouze nástroje a materiály, které jsou rovnoměrně rozloženy, a se kterými může obsluha bezpečně manipulovat.

23) Nepoužívejte stroj na pohyblivém povrchu ani na vozidle.

24) Ujistěte se, že jsou všechny pneumatiky v dobrém stavu a že jsou matice správně utažené.

25) Okolní teplota, ve které může být vozidlo provozováno, je -15°C až 40 °C.

26) Přípustné kolísání napájecího napětí stroje je ± 10%.

1.9 Nebezpečí rozdrcení

1) Neumisťujte paže, ruce ani prsty na žádné místo, kde hrozí nebezpečí rozdrcení.

2) Když je stroj řízen ze země pomocí ovladače, používejte správný úsudek a pečlivě naplánujte jízdní dráhu stroje a ramene. Udržujte bezpečnou vzdálenost mezi obsluhou, strojem a pevnými předměty, zdmi nebo budovami.

1.10 Nebezpečí provozování na svazích

Nejezděte se strojem po svahu, který překračuje povolené hodnoty pro stoupání nebo náklon stroje. Sklon platí pro vozidlo, které je ve složeném stavu.

Model / Údaj	Ve směru ramene	Kolmo k ramenu
Maximální povolený pracovní úhel	4,5 °	4,5 °

⚠ **Varování**

Když vozidlo jede s kopce, zvolte režim střední rychlosti (želva) nebo režim pomalé rychlosti (šnek) nastavený na horním ovládání!

1.11 Nebezpečí pádu

1) Během provozu musí pracovníci na plošině nosit bezpečnostní vybavení na celém těle a zajistit jej pomocí háku bezpečnostního pásu ke schválenému bodu pro uchycení lana. Na každý bod pro připevnění lana smí být uvázán pouze jeden hák.

2) Nešplhejte, nestůjte ani nesedejte na zábradlí plošiny. Po celou dobu stůjte pevně na podlaze plošiny.

3) Když je plošina zvednutá, obsluha nesmí lézt dolů po ramenu.

4) Udržujte podlahu plošiny bez nečistot.

5) Před provozem sklopte zvedací tyč vstupu nebo zavřete vstupní dvířka na plošinu.

6) Neprovozujte vozidlo, pokud není správně namontováno zábradlí nebo pokud vstupní dvířka nezaručují bezpečný provoz.

7) Nevstupujte ani neopouštějte plošinu, dokud není stroj ve složeném stavu.

1.12 Nebezpečí kolize

1) Při startování nebo provozu vozidla dávejte pozor na mrtvé úhly v čáře viditelnosti.

2) Při otáčení otočného ramene dávejte pozor na polohu ramene a konce otočné plošiny.

3) Zkontrolujte pracovní plochu, abyste se vyhnuli překážkám nebo jiným možným rizikům.

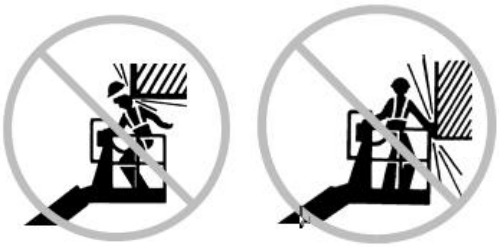

4) Při držení zábradlí plošiny dávejte pozor na nebezpečí sevření.

5) Rameno spouštějte dolů, pokud se v prostoru pod ním nenachází žádné osoby nebo překážky.

6) Snižte rychlost jízdy podle stavu podkladu, úrovně zatížení, sklonu, polohy personálu a dalších faktorů, které mohou způsobit kolizi.

7) Provozovat vozidlo na jakémkoli jeřábu nebo pohybovat s ním nad trajektorií vozidla, pokud nebyla řídicí jednotka jeřábu zablokována a/nebo nebyla přijata opatření k zabránění jakékoli možné kolize, je zakázáno.

8) Při řízení stroje se vyvarujte nebezpečného chování.

9) Uživatelé musí dodržovat uživatelská pravidla, předpisy na pracovišti a státní nařízení týkající se používání osobních ochranných prostředků.

10) Dbejte směrových šipek na horní ovládací skříňce pro funkci pohonu a řízení.

1.13 Nebezpečí poškození součástí

1) Ke spuštění motoru nepoužívejte žádnou baterii nebo nabíječku s napětím vyšším než 12V.

2) Nepoužívejte stroj jako uzemnění při svařování.

3) Nepoužívejte stroj na místě, kde by mohlo být magnetické pole.

1.14 Nebezpečí výbuchu a požáru

1) Neprovozujte vozidlo tam, kde je to nebezpečné nebo kde se mohou vyskytovat hořlavé nebo výbušné plyny nebo částice.

2) Nestartujte motor, pokud zpozorujete zkapalněný ropný plyn (LPG), benzín, naftu nebo jiné výbušné látky.

3) Nedoplňujte palivo, když motor běží.

4) Doplňování paliva do stroje provádějte pouze na otevřených a dobře větraných místech, daleko od jisker, otevřeného ohně, hořících cigaret atd.

1.15 Nebezpečí poškození stroje

1) Poškozený nebo vadný stroj nepoužívejte.

2) Před každou pracovní směnou proveďte důkladnou kontrolu vozidla před zahájením provozu a vyzkoušejte všechny funkce. Poškozené nebo vadné vozidlo by mělo být okamžitě označeno a zastaveno.

3) Zajistěte, aby všechny úkony údržby byly prováděny podle pokynů v této příručce.

4) Ujistěte se, že jsou všechny štítky správně umístěné a snadno identifikovatelné.

5) Uschovejte tento návod v příruční skříňce plošiny.

1.16 Nebezpečí úrazu

1) Nepoužívejte vozidlo, jestliže z něho uniká hydraulický olej, který by mohl pod tlakem proniknout nebo popálit pokožku.

2) Nesprávný kontakt s jakoukoli součástí pod krytem může způsobit vážné zranění. Do prostoru pod krytem má přístup pouze kvalifikovaný a autorizovaný servisní personál. Je doporučeno, aby obsluha prováděla prohlídku pouze během kontroly před zahájením provozu. Všechny kryty musí být během provozu zavřené a zajištěné.

3) Stroj vždy provozujte na dobře větraném místě, aby nedošlo k otravě oxidem uhelnatým.

1.17 Bezpečnostní pokyny pro baterie

Nebezpečí popálení

1) Baterie obsahuje kyseliny. Při údržbě baterie noste ochranný oděv a ochranné brýle.

2) Zabraňte rozlití nebo kontaktu s kyselinou baterie. K neutralizaci rozlité kyseliny baterie lze použít sodu a vodu.

3) Pokud vozidlo není delší dobu v provozu, vypněte hlavní vypínač.

Nebezpečí výbuchu

1) V okolí baterie se nesmí nacházet jiskry, plameny a zapálené cigarety. Baterie může uvolňovat výbušné plyny.

2) Nedotýkejte se pólů baterie ani svorek kabelů žádným nástrojem, který by mohl způsobit jiskření.

Nebezpečí úrazu elektrickým proudem / popálení

1) Zabraňte úrazu elektrickým proudem v důsledku kontaktu se svorkami baterie. Sundejte si všechny prsteny, hodinky a další příslušenství.

1.18 Zajištění po každém použití

1) Vyberte bezpečné parkovací místo, které má pevný, rovný povrch bez překážek nebo silného provozu.

2) Zasuňte rameno a spusťte plošinu.

3) Natočte otočné rameno tak, aby se nacházelo mezi neřiditelnými koly.

4) Otočte klíčový spínač do polohy „VYPNUTO“ (OFF) a vytáhněte klíč, abyste zabránili neoprávněnému použití.

1.19 Kontrola kol a pneumatik

Tato kontrolní položka se provádí každých 250 hodin nebo jednou za čtvrtletí, podle toho, co nastane dříve.

Udržování pneumatik a nábojů kol v dobrém stavu je zásadní pro bezpečný provoz a dobrý výkon. Selhání pneumatik a nábojů kol může vést k naklonění plošiny. Pokud taková porucha nebude nalezena a opravena včas, poškodí se také díly plošiny.

1) Zkontrolujte běhouny a boky pneumatik, zda nejsou poškrábané, popraskané, proražené nebo jinak neobvykle opotřebené.

2) Zkontrolujte, zda nejsou kola poškozená, ohnutá nebo prasklá.

3) Zkontrolujte, zda nechybí těsnicí šrouby pneumatik. Pokud chybí šrouby, dochází k mírnému nebo žádnému úniku plniva a nezjistí se žádné výrazné deformace těla pneumatiky, uživatelé mohou pomocí kladiva naklepnout šrouby, které jsou o něco větší než průměr (asi 5 mm) odvzdušňovacího otvoru. Pokud zjistíte únik velkého množství plniva a tělo pneumatiky se výrazně deformuje, spusťte plošinu a okamžitě pneumatiky vyměňte.

Kapitola 2 Legenda

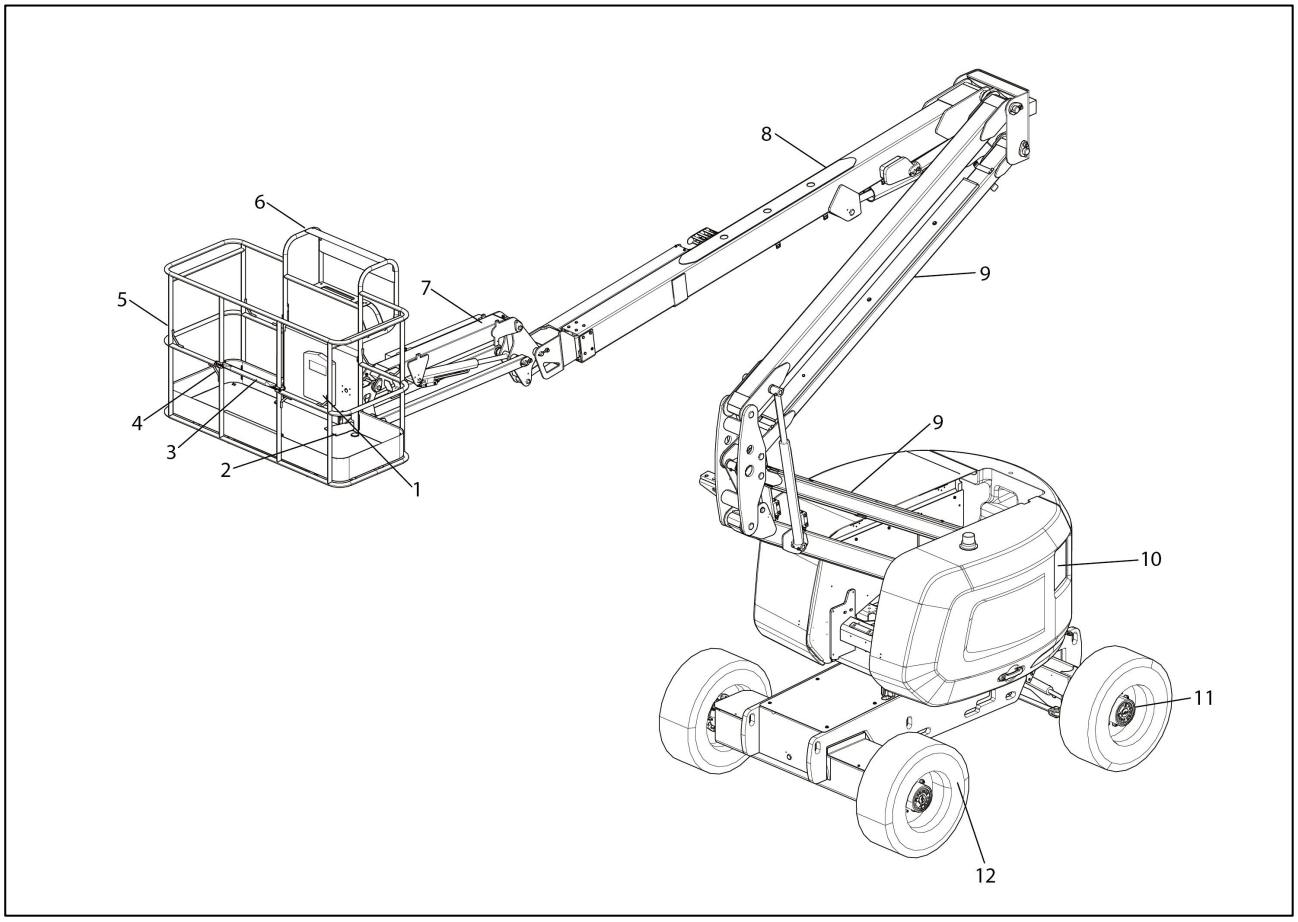

Č.	Název	Č.	Název
1	Schránka na dokumenty	7	Otočné rameno
2	Nožní spínač	8	Základní rameno
3	Zvedací tyč	9	Dlouhé rameno
4	Kotevní bod pro lano	10	Dolní ovládací skříň
5	Plošina	11	Řiditelné kolo
6	Horní ovládací skříň	12	Neřiditelné kolo

Kapitola 3 Štítky

Štítek

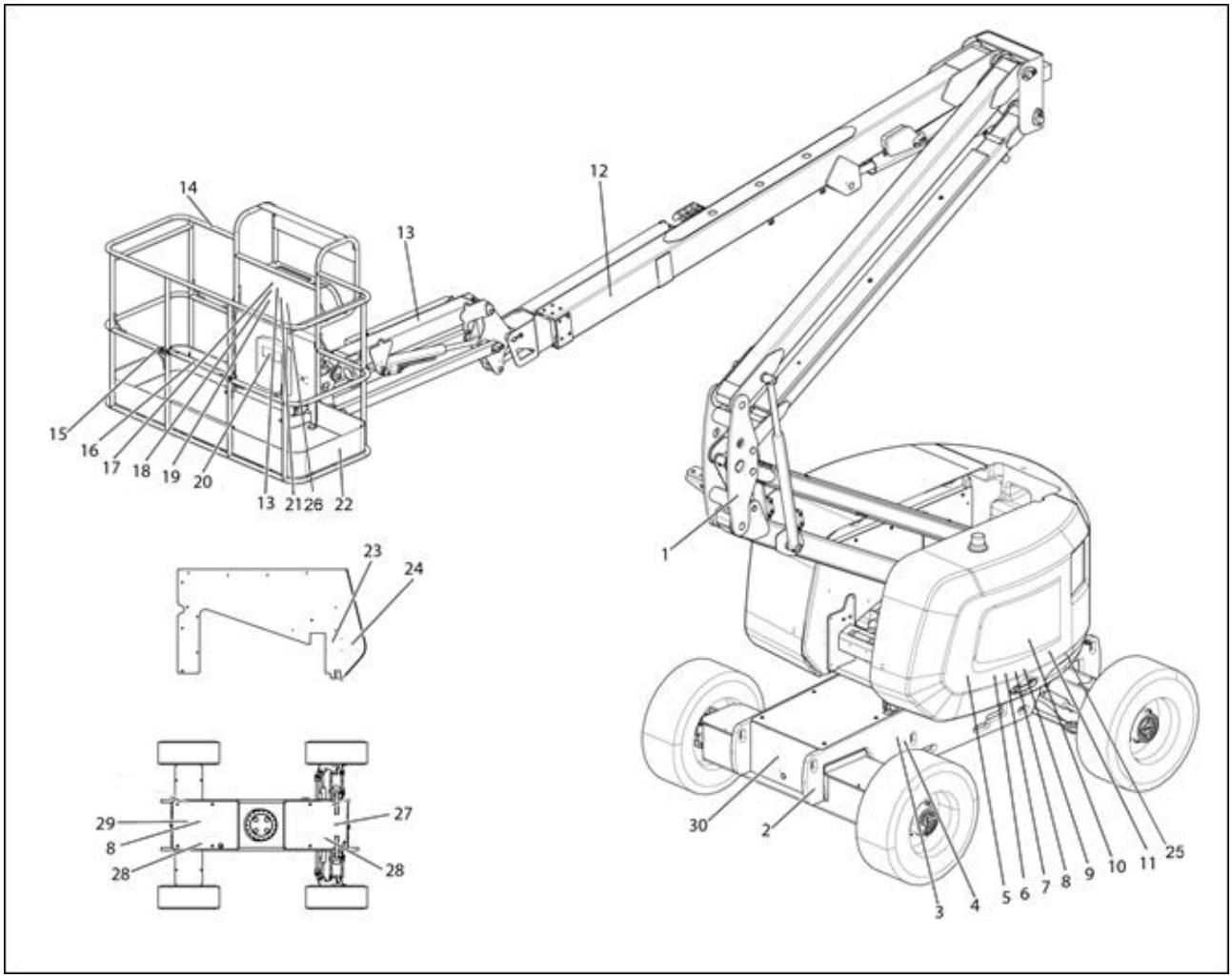
14
13
12
15
16
17
18
19
20
13
21
26
22
1
23
24
29
8
28
27
28
30
2
3
4
5
6
7
8
9
10
11
25

1-2534000039

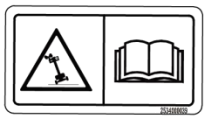

2-2534000060

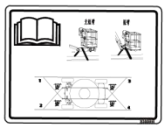

3-2534000045

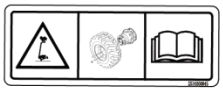

4-2534001192

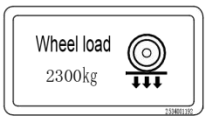

5-2534000043

6-2534000144

7-2534000048

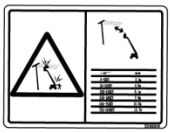

8-2534000026

9-2534000047

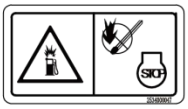

10-2534000368

11-2534001651/706

AR14JD

AR16JD

12-2534001749

LGMG

13-2534001180

14-2534000017

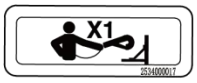

15-2534000248

16-2534000036

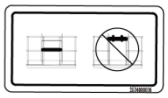

17-2534000063

18-2534000035

19-2534000037

20-2534000119

21-2534000247

22-2534000024

23-2534001653

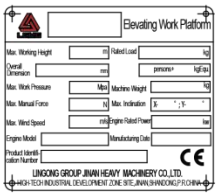

24-2534000145

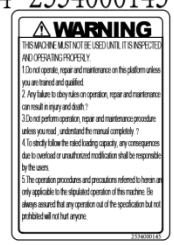

25-2534000276

26-2534000051

27-2534000053

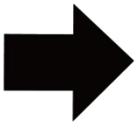

28-2534000050

29-2534000052

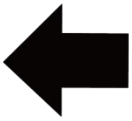

30-2534000056

4×4

Č.	Kód	Název
1	2534000039	Značka Upozornění na převrácení
2	2534000060	Značka Kotevní bod pro lano
3	2534000045	Značka Pozor při vyměně pneumatik
4	2534001192	Značka Nosnost kola
5	2534000043	Značka Nebezpečí nárazu
6	2534000144	Značka Nebezpečí výbuchu / požáru
7	2534000048	Značka Nebezpečí úrazu elektrickým proudem
8	2534000026	Značka Čtěte pokyny
9	2534000047	Zákaz ohn ě
10	2534000368	LOGO skupiny - pravé
11	2534001651/706	Označení modelu
12	2534001749	LOGO skupiny LGMG
13	2534001180	Značka Pozor, nebezpečí pádu
14	2534000017	Značka Kotevní bod pro lano
15	2534000248	Proti poškrábání
16	2534000036	Značka Pozor při spouštění prostředního zábradlí
17	2534000063	Značka Pozor, nebezpečí převrácení
18	2534000035	Značka jmenovitého zatížení plošiny
19	2534000037	Venkovní značka Ruční síla
20	2534000119	Značka Čtěte pokyny
21	2534000247	Nebezpečí úrazu elektrickým proudem
22	2534000024	Varovná čára
23	2534001653	Typový štítek s celým názvem stroje
24	2534000145	Varování
25	2534000276	Štítek CE
26	2534000051	Značka modré šipky (C010)
27	2534000053	Značka modré šipky (C010)
28	2534000050	Značka žluté šipky (043)
29	2534000052	Značka žluté šipky (043)
30	2534000056	Označení typu pohonu

Štítek

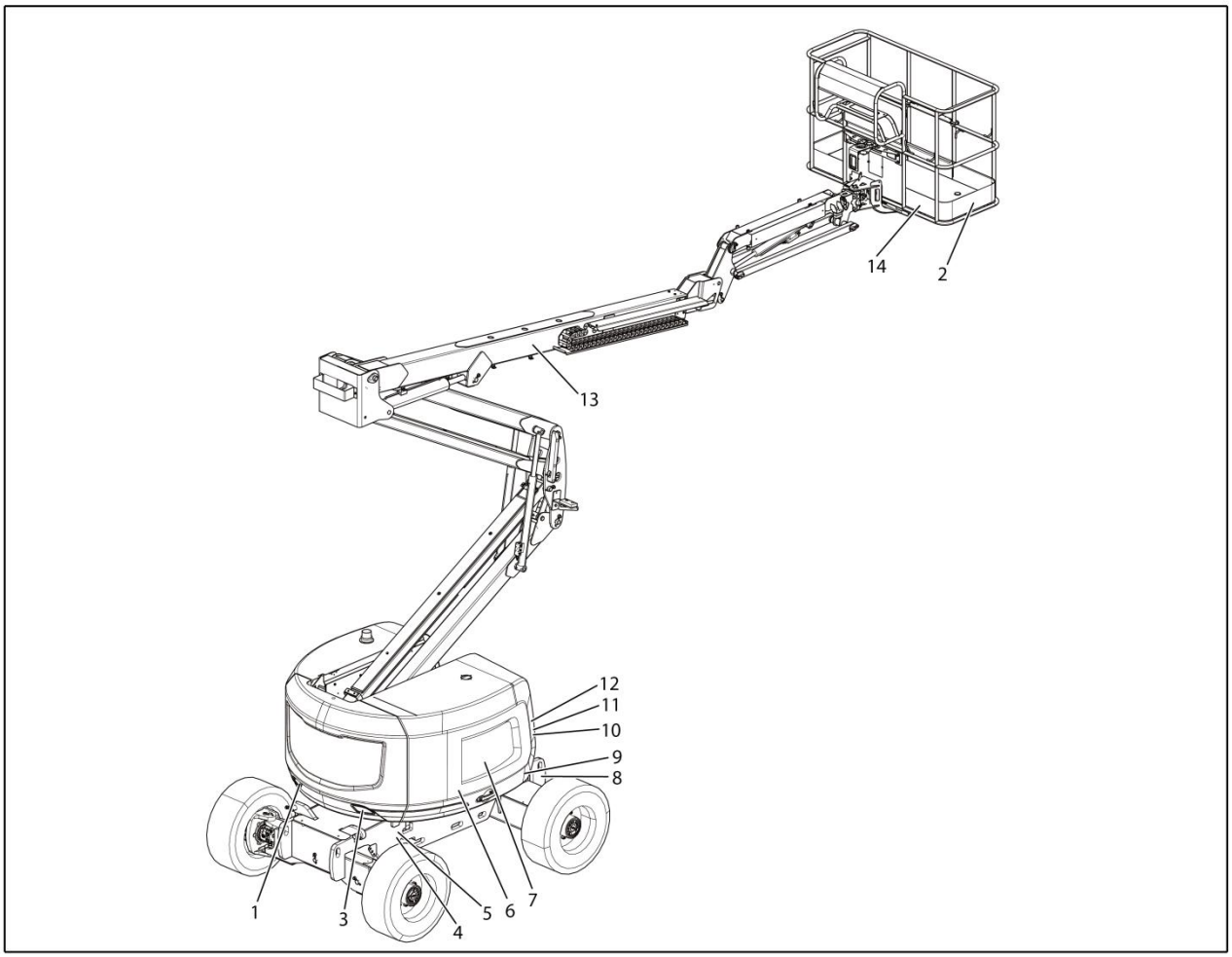

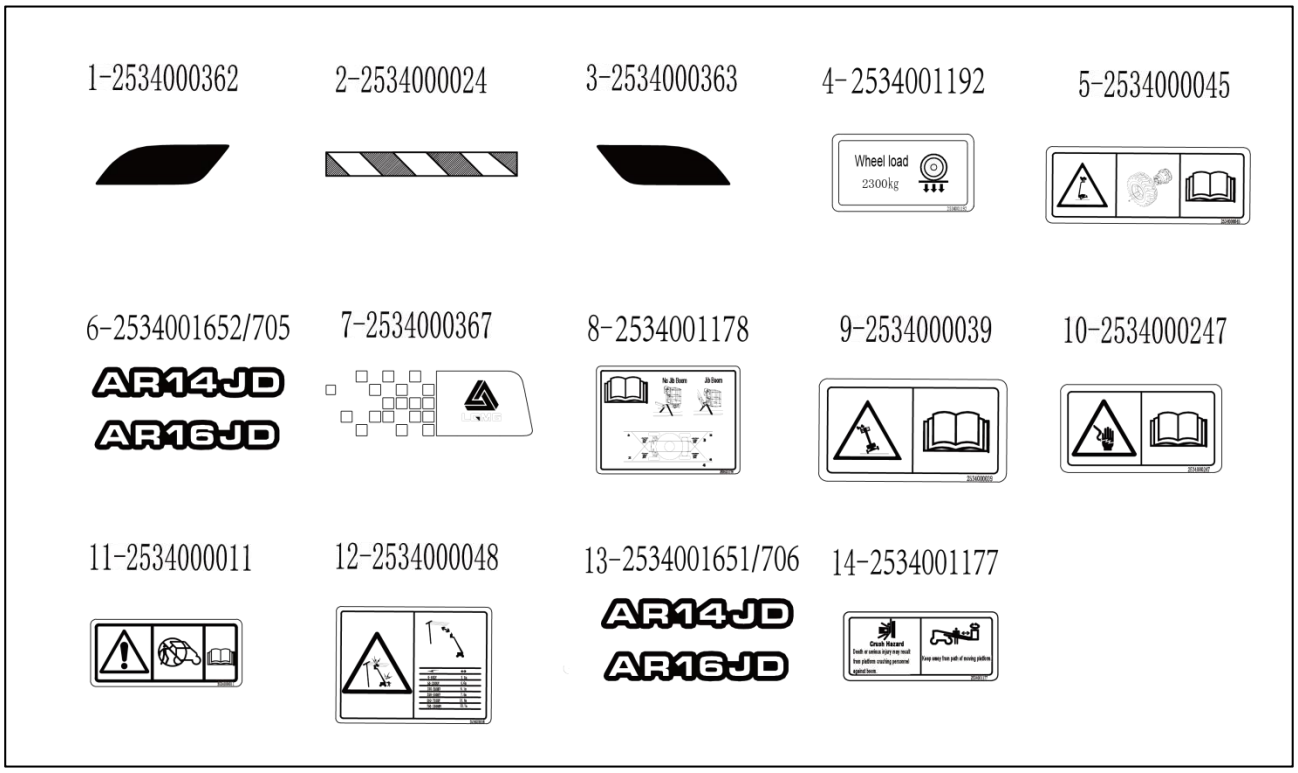
1-2534000362
2-2534000024
3-2534000363
4-2534001192
Wheel load
2300kg
5-2534000045
6-2534001652/705
AR14JD
AR16JD
7-2534000367
8-2534001178
9-2534000039
10-2534000247
11-2534000011
12-2534000048
13-2534001651/706
AR14JD
AR16JD
14-2534001177

Č.	Kód	Název
1	2534000362	Reflexní nálepka
2	2534000024	Varovná čára
3	2534000363	Reflexní nálepka
4	2534001192	Značka Nosnost kola
5	2534000045	Značka Pozor při vyměně pneumatik
6	2534001652/705	Označení modelu
7	2534000367	Firemní logo-vlevo
8	2534001178	Značka Kotevní bod pro lano
9	2534000039	Značka Upozornění na převrácení
10	2534000247	Nebezpečí úrazu elektrickým proudem
11	2534000011	Značka ve schránce Pozor při údržbě
12	2534000048	Značka Nebezpečí úrazu elektrickým proudem
13	2534001651/706	Označení modelu
14	2534001177	Výstražná značka Udržujte odstup od vozidla

Kapitola 4 Technické údaje

Parametry vozidla AR14J

4.1 Výkonové parametry vozidla

Údaj	Parametr	Údaj	Parametr
Jmenovité zatížení (kg)	230	Teoretická stoupavost	45%
Maximální počet osob	2	Otočení otočného ramene o jednu otáčku (s)	82-92
Maximální pracovní výška (m)	16,09	Zvedání ramene (s)	35-45
Maximální výška plošiny (m)	14,09	Spouštění ramene (s)	30-40
Maximální vodorovné prodloužení (m)	7,67	Zvedání dlouhého ramene (s)	25-35
Maximální výška rozpětí (m)	7,56	Spoušt ě ní dlouhého ramene (s)	26-40
Rychlost vozidla (ve složeném stavu) (km/h)	6,1	Vysunutí teleskopického ramene (s)	20-30
Rychlost vozidla (ve zdviženém stavu) (km/h)	0,8	Zasunutí teleskopického ramene (s)	20-30
Rychlost stoupání vozidla (ve složeném stavu) (km/h)	>2	Zvedání otočného ramene (s)	30-50
Rychlost stoupání vozidla (ve zvednutém stavu) (km/h)	⩽0,8	Spouštění otočného ramene (s)	30-50
Minimální poloměr otáčení (vnitřní kolo) (m)	1,94	Otáčení plošiny (s)	13-26
Minimální poloměr otáčení (vnější kolo) (m)	4,41	Maximální přípustný úhel náklonu	4,5°

4.2 Hlavní rozměry

Údaj	Parametr	Údaj	Parametr
Délka vozidla (m)	6,766	Šířka stopy (mm)	1981,5
Šířka vozidla (m)	2,31	Rozvor (mm)	2059
Výška vozidla (m)	2,17	Světlá výška (ve složeném stavu) (m)	0,36
Rozměr pracovní plošiny (D×Š) (m)	1,83×0,76	Specifikace pneumatik	315 × 55D20
Hmotnost vozidla (kg)	7160		

4.3 Systém motoru

Údaj	Parametry / obsah	Údaj	Parametry / obsah
Model	DEUTZ D2.9L4	Počet válců	4
Jmenovitý výkon (kW)	36,4	Typ	Řadový, vodou chlazený a čtyřdobý
Jmenovité otáčky (ot/min)	2 600	Maximální točivý moment (Nm)/otáčky (ot/min)	150/1 600
Objem válců (ml)	2 900	Emisní norma	EU V

4.4 Hydraulická soustava

Údaj	Parametry / obsah	
Typ	Otevřený funkční systém a zavřený krokový systém	
Funkční čerpadlo	18ml/ot	
Krokové čerpadlo	46 ml/ot; dávkovací čerpadlo 13,9ml/ot	
Krokový motor	25 ml/ot	
Tlak v systému (bar)	Chůze	300
	Dávkovací čerpadlo	19,5
	Funkční čerpadlo	220

4.5 Otočný mechanismus

Údaj		Parametry / obsah
Otočný motor	Objem válců (ml/ot)	160
	Výstupní točivý moment (Nm)	8729

4.6 Elektrická soustava

Údaj	Parametry
Model	6-QW-120B
Hmotnost (kg)	30
Výstupní nap ě tí (V)	12
20 hodin AH	120

4.7 Olejové náplně

Údaj	Parametry
Hydraulický olej (č.46)	130 l (výměna oleje)
Motorový olej (CH-4/15W-40)	8l
Motorová nafta	65l
Reduktor (4) 80-90/w	0.68 l*4

Poznámka: Při doplňování hydraulického oleje a motorové nafty je nutné použít odpovídající hydraulický olej a naftu podle provozního prostředí a teploty; postupujte podle následujícího obsahu:

Teplota použití	Typ hydraulického oleje	Značka
Minimální teplota vzduchu > -33℃	Hydraulický olej pro nízké teploty L-HV 46	Chevron
-39℃ < minimální teplota vzduchu ≤-33℃	Hydraulický olej pro velmi nízké teploty L-HS 46	
Minimální teplota vzduchu ≤-39℃	10# letecký hydraulický olej	

Teplota použití	Motorová nafta
teplota vzduchu ≥4℃	0 #Motorová nafta

teplota vzduchu ≥-5℃	-10 #Motorová nafta
teplota vzduchu ≥-14℃	-20 Motorová nafta
teplota vzduchu ≥-29℃	-35 Motorová nafta

Specifikace

Parametry vozidla AR16J

4.1 Výkonové parametry vozidla

Údaj	Parametr	Údaj	Parametr
Jmenovité zatížení (kg)	230	Teoretická stoupavost	45%
Maximální počet osob	2	Otočení otočného ramene o jednu otáčku (s)	82-92
Maximální pracovní výška (m)	17,7	Zvedání ramene (s)	35-45
Maximální výška plošiny (m)	15,7	Spouštění ramene (s)	30-40
Maximální vodorovné prodloužení (m)	9,39	Zvedání dlouhého ramene (s)	25-35
Maximální výška rozpětí (m)	7,56	Spoušt ě ní dlouhého ramene (s)	26-40
Rychlost vozidla (ve složeném stavu) (km/h)	6,1	Vysunutí teleskopického ramene (s)	20-30
Rychlost vozidla (ve zdviženém stavu) (km/h)	0,8	Zasunutí teleskopického ramene (s)	20-30
Rychlost stoupání vozidla (ve složeném stavu) (km/h)	>2	Zvedání otočného ramene (s)	30-50
Rychlost stoupání vozidla (ve zvednutém stavu) (km/h)	⩽0,8	Spouštění otočného ramene (s)	20-35
Minimální poloměr otáčení (vnitřní kolo) (m)	1,94	Otáčení plošiny (s)	13-26
Minimální poloměr otáčení (vnější kolo) (m)	4,41	Maximální přípustný úhel náklonu	4,5°

4.2 Hlavní rozměry

Údaj	Parametr	Údaj	Parametr
Délka vozidla (m)	7,56	Šířka stopy (mm)	1981,5
Šířka vozidla (m)	2,31	Rozvor (mm)	2059
Výška vozidla (m)	2,17	Světlá výška (ve složeném stavu) (m)	0,36
Rozměr pracovní plošiny (D×Š) (m)	1,83×0,76	Specifikace pneumatik	315 × 55D20
Hmotnost vozidla (kg)	8180		

4.3 Systém motoru

Údaj	Parametry / obsah	Údaj	Parametry / obsah
Model	DEUTZ D2.9L4	Počet válců	4
Jmenovitý výkon (kW)	36,4	Typ	Řadový, vodou chlazený a čtyřdobý
Jmenovité otáčky (ot/min)	2 600	Maximální točivý moment (Nm)/otáčky (ot/min)	150/1 600
Objem válců (ml)	2 900	Emisní norma	EU V

4.4 Hydraulická soustava

Údaj	Parametry / obsah	
Typ	Otevřený funkční systém a zavřený krokový systém	
Funkční čerpadlo	18ml/ot	
Krokové čerpadlo	46 ml/ot; dávkovací čerpadlo 13,9ml/ot	
Krokový motor	25 ml/ot	
Tlak v systému (bar)	Chůze	300
	Dávkovací čerpadlo	19,5
	Funkční čerpadlo	220

4.5 Otočný mechanismus

Údaj		Parametry / obsah
Otočný motor	Objem válců (ml/ot)	160
	Výstupní točivý moment (Nm)	8729

4.6 Elektrická soustava

Údaj	Parametry
Model	6-QW-120B
Hmotnost (kg)	30
Výstupní nap ě tí (V)	12
20 hodin AH	120

4.7 Olejové náplně

Údaj	Parametry
Hydraulický olej (č.46)	130 l (výměna oleje)
Motorový olej (CH-4/15W-40)	8l
Motorová nafta	65l
Reduktor (4) 80-90/w	0.68 l*4

Poznámka: Při doplňování hydraulického oleje a motorové nafty je nutné použít odpovídající hydraulický olej a naftu podle provozního prostředí a teploty; postupujte podle následujícího obsahu:

Teplota použití	Typ hydraulického oleje	Značka
Minimální teplota vzduchu > -33℃	Hydraulický olej pro nízké teploty L-HV 46	Chevron
-39℃ < minimální teplota vzduchu ≤-33℃	Hydraulický olej pro velmi nízké teploty L-HS 46	
Minimální teplota vzduchu ≤-39℃	10# letecký hydraulický olej	

Teplota použití	Motorová nafta
teplota vzduchu ≥4℃	0 #Motorová nafta
teplota vzduchu ≥-5℃	-10 #Motorová nafta

teplota vzduchu ≥-14℃	-20 Motorová nafta
teplota vzduchu ≥-29℃	-35 Motorová nafta

Kapitola 5 Řídící jednotka

5.1 Dolní ovládací skříň

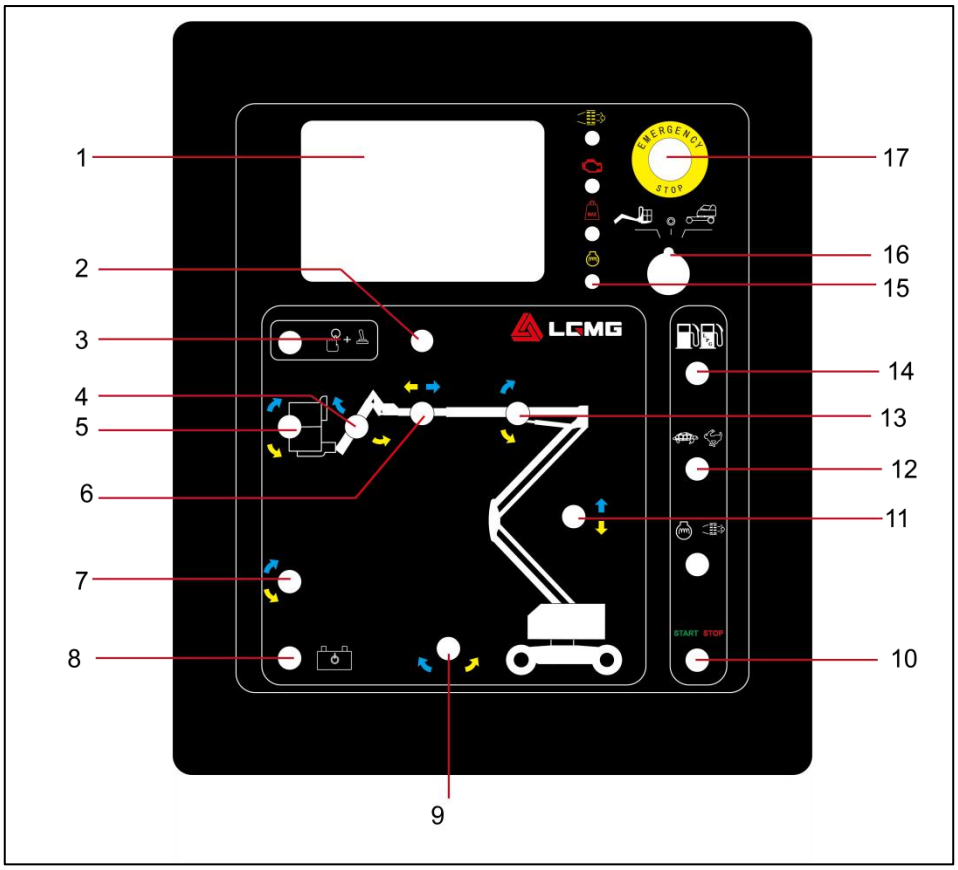

Č.	Název	Č.	Název
1	Displej	10	Spínač spouštění motoru
2	10A jistič pro ovládání obvodu	11	Spínač zvedání / spouštění dlouhého ramene
3	Aktivační tlačítko funkcí	12	Volicí spínač volnoběžných otáček (ot/min)
4	Spínač zvedání / spoušt ě ní otočného ramene	13	Spínač klopení základního ramene
5	Spínač pro vyrovnání plošiny	14	Volicí spínač paliva
6	Spínač zvedání / spoušt ě ní základního ramene	15	Předehřívání motoru
7	Tlačítko pro otočení plošiny	16	Spínač na klíč
8	Spínač nouzového zdroje napájení	17	Nouzový vypínač
9	Spínač pro otočení otočného ramene		

Popis funkcí tlačítkového spínače dolní ovládací skříňky je následující:

Údaj	Tlačítkový spínač	Popis funkce
Dolní ovládací skříň	Spínač na klíč	Při otočení klíčového spínače do polohy „Plošina“ se zapne horní ovládací skříň. Při otočení klíčového spínače do polohy „Vypnuto“ (OFF) se vozidlo zastaví. Při otočení klíčového spínače do polohy „Pozemní“ (Ground) se zapne dolní ovládací skříň.
	Nouzový vypínač	Zatlačením červeného tlačítka „nouzového zastavení“ do polohy „Vypnuto“ (OFF) lze vypnout všechny funkce. Pokud je zapnuta ovládací páka nebo spínače všech funkcí ve vozidle, všechny funkce se nezapnou.
		Po vytažení červeného tlačítka „nouzového zastavení“ do polohy „Zapnuto“ (ON) lze vozidlo provozovat a výstražná kontrolka by měla blikat.
	Aktivační tlačítko funkcí	Nemačkejte a nedržte otočný přepínač aktivace funkcí, zkuste aktivovat každý spínač funkčních tlačítek ramene a plošiny. Funkce ramene a plošiny nebudou aktivovány.
		Při stisknutí a podržení tlačítka pro aktivaci funkcí a aktivaci každého spínače tlačítka funkce ramene a plošiny by funkce ramene a plošiny měly fungovat po celý cyklus.
	Spínač spouštění motoru	Chcete-li motor nastartovat, posuňte spínač spuštění motoru na jednu stranu.
	Předehřívání motoru	Při startování za nízkých teplot otočte páčkovým přepínačem na druhou stranu, aby se motor předehřál, a poté páčku přepněte zpět, aby se přestal předehřívat.
	Spínač pro nouzové klesání	1. Otočte klíčový spínač do polohy dolní ovládací skříňky. 2. Vytáhněte červené tlačítko „nouzového vypnutí“ do polohy „zapnuto“ (ON). 3. Posuňte vypínač pomocného napájení do některé strany a opakujte výše uvedený postup. Všechny funkce ramene by měly být normální.
	1. Otočte klíčový spínač do polohy dolní ovládací skříňky. 2. Vytáhněte červené tlačítko „nouzového vypnutí“ do polohy „zapnuto“ (ON). 3. Stiskněte a přidržte aktivační tlačítko.	
	Spínač natočení plošiny	Při posunutí tlačítkového spínače pro otočení plošiny doprava se plošina otočí doprava. Při posunutí tlačítkového spínače pro otočení plošiny doleva se plošina otočí doleva.
	Spínač pro otočení otočného ramene	Při stisknutí tlačítkového spínače doprava se otočné rameno otočí doprava. Při stisknutí tlačítkového spínače doleva se otočné rameno otočí doleva.
	Spínač zvedání / spouštění základního ramene	Při vytažení spínače nahoru se rameno zvedne. Při zatažení spínače dolů rameno klesne. Když rameno klesá, měl by znít výstražný signál spouštění.
	Spínač vysunování / zasunování základního ramene	Při posunutí spínače doleva se rameno vysune. Při posunutí spínače doprava se rameno zasune.

	Spínač zvedání / spouštění dlouhého ramene		Při posunutí spínače nahoru se dlouhé rameno zvedne. Při zatažení spínače dolů dlouhé rameno klesne. Když rameno klesá, měl by znít výstražný signál spouštění.

5.2 Horní ovládací skříň

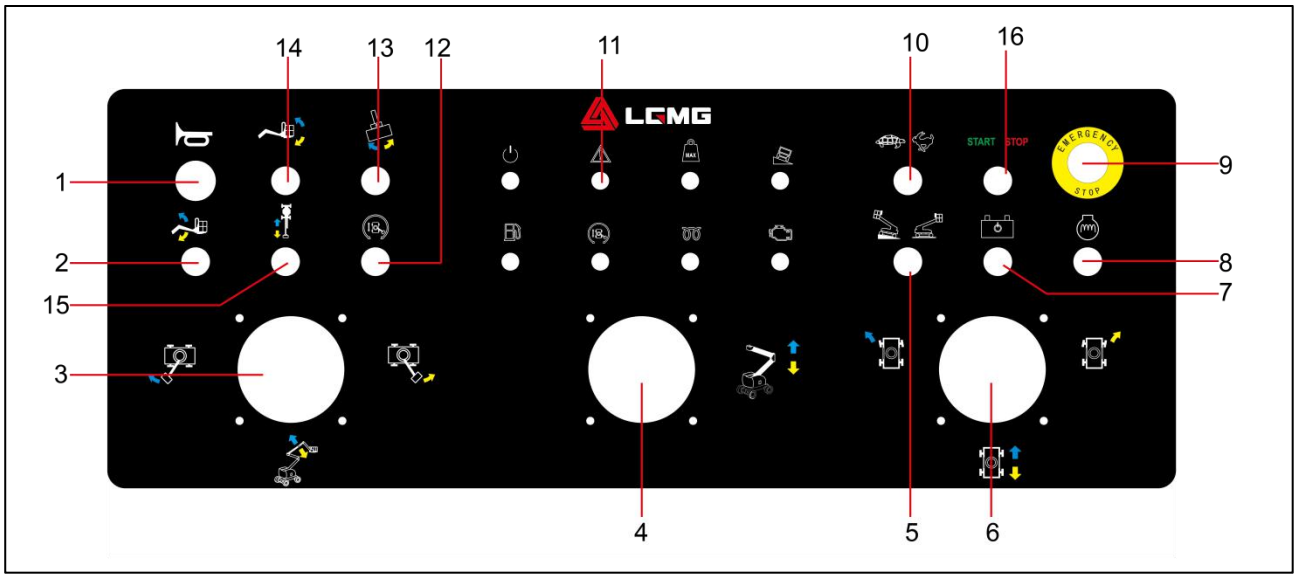

Č.	Název	Č.	Název
1	Tlačítko klaksonu s kontrolkou	9	Nouzový vypínač
2	Tlačítko zvedání / spoušt ě ní otočného ramene	10	Volicí spínač volnoběžných otáček
3	Spínač zvedání / spouštění základního ramene a otáčení otočného ramene	11	Kontrolka
4	Spínač zvedání / spouštění dlouhého ramene	12	Aktivační tlačítkový spínač pohonu
5	Volicí spínač rychlosti jízdy	13	Spínač natočení plošiny
6	Ovládací páka pojezdu / řízení	14	Spínač pro vyrovnání plošiny
7	Nouzový zdroj napájení	15	Spínač vysunutí a zasunutí základního ramene
8	Spínač předehřívání motoru	16	Spínač spouštění motoru

Popis funkcí tlačítkového spínače horní ovládací skříňky je následující:

Údaj	Tlačítkový spínač	Popis funkce
Horní ovládací skříň	Nouzový vypínač	Zatlačením červeného tlačítka „nouzového zastavení“ do polohy „Vypnuto“ (OFF) lze vypnout všechny funkce. Pokud je zapnuta ovládací páka nebo spínače všech funkcí ve vozidle, všechny funkce nelze zapnout.
		Po zatlačení červeného tlačítka „nouzového zastavení“ do polohy „Zapnuto“ (ON) lze vozidlo ovládat.
	Spínač spouštění motoru	Chcete-li motor nastartovat, posuňte spínač spuštění motoru na jednu stranu.
	Nožní spínač	Nožní spínač nemusí být sešlápnutý a každá funkce vozidla by měla být zapnutá. V důsledku toho nelze aktivovat funkci vozidla.
		Po sešlápnutí nožního spínače k aktivaci ovládací páky každé funkce nebo tlačítkového spínače vozidla by všechny funkce ramene a plošiny měly fungovat po celý cyklus.
	Spínač nouzového zdroje napájení	Pokud selže hlavní zdroj energie (motor), použijte nouzový zdroj napájení. Sešlápněte nožní spínač, abyste spustili požadované funkce, přičemž ponechejte zapnutý nouzový vypínač.
	Spínač předehřívání motoru	Při startování za nízkých teplot otočte páčkovým přepínačem na druhou stranu, aby se motor předehřál, a poté páčku přepněte zpět, aby se přestal předehřívat.
	Aktivační tlačítko funkcí	Nemačkejte a nedržte otočný přepínač aktivace funkcí, zkuste aktivovat každý spínač funkčních tlačítek ramene a plošiny. Funkce ramene a plošiny nebudou aktivovány.
		Při stisknutí a podržení tlačítka pro aktivaci funkcí a aktivaci každého spínače tlačítka funkce ramene a plošiny by funkce ramene a plošiny měly fungovat po celý cyklus.
	Tlačítko klaksonu	Když stisknete tlačítko klaksonu, zazní houkačka. Když uvolníte tlačítko klaksonu, houkačka přestane znít.
	1. Otočte klíčový spínač do polohy horní ovládací skříňky. 2. Vytáhněte červené tlačítko „nouzového vypnutí“ do polohy „zapnuto“ (ON). 3. Stiskněte nožní spínač.	
	Spínač natočení plošiny	Při posunutí tlačítkového spínače pro otočení plošiny doprava se plošina otočí doprava. Při posunutí tlačítkového spínače pro otočení plošiny doleva se plošina otočí doleva.
	Základní rameno - zvedání / spouštění /	Při posunutí ovládací páky doprava se otočné rameno otočí doprava. Při posunutí ovládací páky doleva se otočné rameno otočí doleva.

	vysunutí / zasunutí a otáčení doleva /	Při posunutí ovládací páky nahoru se rameno zvedne. Při posunutí ovládací páky dolů se rameno spustí. Když rameno klesá, měl by znít výstražný signál spouštění.
		Při stisknutí spodní strany kolébkového spínače se rameno vysune. Při stisknutí vrchní strany kolébkového spínače se rameno zasune.

	Spínač zvedání / spouštění dlouhého ramene	Při posunutí spínače nahoru se dlouhé rameno zvedne. Při zatažení spínače dolů dlouhé rameno klesne. Když rameno klesá, měl by znít výstražný signál spouštění.
	Spínač zvedání / spouštění otočného ramene	Při vytažení spínače nahoru se otočné rameno zvedne. Při zatažení spínače dolů otočné rameno klesne.
	Spínač pro vyrovnání plošiny	Při posunutí spínače pro vyrovnání plošiny nahoru se výška plošiny zvedne. Při posunutí spínače pro vyrovnání plošiny dolů výška plošiny klesne.
	Ovládací páka pojezdu / řízení	Při posunutí ovládací páky nahoru se vozidlo rozjede dopředu. Při posunutí ovládací páky dolů se vozidlo rozjede dozadu. Při stisknutí levé strany kolébkového spínače pro palec vozidlo zatočí doleva. Při stisknutí pravé strany kolébkového spínače pro palec vozidlo zatočí doprava.
	Aktivační spínač pohonu	Sešlápněte nožní spínač a spusťte rameno do zasunuté polohy. Otáčejte ramenem, dokud se rameno neposune za více než jedno neřiditelné kolo. Výsledkem je, že kontrolka aktivace pojezdu by měla svítit v jakékoli poloze v rámci rozsahu zobrazeném na obrázku. Při přesunutí ovládací páky pojezdu do středové polohy nebude funkce pojezdu aktivována. Při přesunutí aktivačního spínače pojezdu na jednu stranu a pomalém pohybu ovládací páky pojezdu ze středové polohy by se měla funkce pojezdu aktivovat. Poznámka: Při ovládání systému umožňujícího jízdu může vozidlo jet v opačném směru pohybu ovládací páky pojezdu a řízení.
	Volicí spínač volnoběžných otáček	Zatáhněte za volič volnoběžných otáček do polohy želvy, motor spustí nízké volnoběžné otáčky; Přepněte volič volnoběžných otáček do polohy králíka, sešlápněte nožní spínač a otočte rukojetí, poté motor spustí vysoké volnoběžné otáčky. Po uvolnění rukojeti motor poběží v nízkých volnoběžných otáčkách.

Kapitola 6 Kontrola před zahájením provozu

6.1 Podmínky zahájení provozu

Rozumíte principům pro bezpečný provoz stroje v této příručce a máte je zažity.

1) Vyhýbejte se nebezpečným situacím.
2) Vždy provádějte kontrolu před zahájením provozu. Než budete pokračovat v dalším kroku, měli byste se seznámit s kontrolou před zahájením provozu.
3) Zkontrolujte pracoviště.
4) Vždy provádějte předprovozní funkční zkoušku.
5) Stroj používejte pouze k určenému účelu.

6.2 Základní principy

1) Obsluha je odpovědná za provádění kontroly před zahájením provozu a běžné údržby.
2) Kontrola před zahájením provozu je velmi intuitivní proces, který musí obsluha provádět před každou pracovní směnou. Účelem kontroly je zjistit, zda vozidlo nemá zjevný problém před tím, než obsluha provede funkční zkoušku.
3) Kontrolu před zahájením provozu lze také použít ke stanovení, zda je nutná běžná údržba. Obsluha smí provádět pouze úkony běžné údržby, které jsou uvedeny v této příručce.
4) Prohlédněte si kontrolní seznam na další stránce a zkontrolujte všechny položky.
5) V případě jakéhokoliv poškození nebo neoprávněných změn odlišných od normálního stavu by mělo být vozidlo označeno a zakázáno uvést ho do provozu.
6) Údržbu stroje podle pokynů výrobce smějí provádět pouze kvalifikovaní autorizovaní servisní technici. Po dokončení údržby musí obsluha znovu provést kontrolu před zahájením provozu a funkční zkoušku.
7) Pravidelné servisní prohlídky musí být prováděny kvalifikovanými a autorizovanými servisními techniky v souladu se specifikacemi výrobce a požadavky uvedenými v příslušné příručce.

6.3 Kontrola před zahájením provozu

1) Zajistěte, aby byla příručka úplná, čitelná a uložená v příruční schránce plošiny.
2) Ujistěte se, že jsou všechny štítky čisté, čitelné a na správném místě. Viz kapitola týkající se štítků.
3) Zkontrolujte případný únik hydraulického oleje a správnou hladinu oleje. Dolijte olej podle potřeby. Viz kapitola „Údržba“.
4) Zkontrolujte těsnost baterie a správnou hladinu elektrolytu. V případě potřeby dolijte destilovanou vodu. Viz kapitola „Údržba“.
5) Zkontrolujte následující díly nebo místa, zda nejsou poškozené, nesprávně namontované, neobsahují neoprávněné změny nebo chybějící součásti:
   - Elektrické součásti, kabelové svazky a kabely
   - Blok ventilu, hadice, spoj, válec
   - Hydraulická a palivová nádrž
   - Hnací motor, otočný motor a hnací náboj
   - Podložka ramene proti opotřebení
   - Kola a pneumatiky
   - Koncový spínač, snímač náklonu a houkačka
   - Matice, šrouby a ostatní spojovací prvky
   - Součásti přetížení plošiny
   - Zvedací tyč vstupu na plošinu
   - Výstražné světlo
   - Ovládací páka plošiny
   - Motor a díly
6) Zkontrolujte celé vozidlo z hlediska následujícího:
   - Praskliny ve svarech nebo konstrukčních dílech
   - Promáčkliny nebo poškození vozidla

- Všechny konstrukční prvky a další kritické součásti nemají žádné chybějící díly, všechny související spojovací prvky a kolíky jsou ve správné poloze a řádně utažené.
- Po dokončení kontroly se ujistěte, že jsou všechny kryty správně zajištěny a zajištěny.

Kapitola 7 Kontrola pracoviště

7.1 Podmínky zahájení provozu

Rozumíte principům pro bezpečný provoz stroje v této příručce a máte je zažity.

1) Vyhýbejte se nebezpečným situacím.
2) Vždy provádějte kontrolu před zahájením provozu.
3) Zkontrolujte pracoviště. Než budete pokračovat v dalším kroku, měli byste se seznámit s kontrolou před zahájením provozu.
4) Vždy provádějte předprovozní funkční zkoušku.
5) Stroj používejte pouze k určenému účelu.

7.2 Základní principy

1) Prohlídka pracoviště pomůže obsluze určit, zda je pracoviště bezpečné pro provoz stroje. Před přesunem stroje na pracoviště by obsluha měla provést kontrolu před zahájením provozu.
2) Obsluha je odpovědná za to, že rozumí a pamatuje si rizika na pracovišti a je si vědoma těchto nebezpečí a předchází jim při pohybu, instalaci a provozu stroje.

7.3 Kontrola pracoviště

Dejte si pozor a vyhněte se následujícím nebezpečným situacím

1) Strmý svah nebo jáma
2) Výčnělky, překážky nebo úlomky na zemi
3) Nakloněný povrch
4) Nestabilní nebo hladký povrch
5) Překážky nad hlavou a vodiče s vysokým napětím
6) Nebezpečné místo
7) Nosnost povrchu, která není dostatečná, aby vydržela plné zatížení vozidla
8) Vítr a meteorologické podmínky
9) Neoprávněný personál
10) Další možné nebezpečné podmínky

Kapitola 8 Funkční zkouška

8.1 Podmínky zahájení provozu

Rozumíte principům pro bezpečný provoz stroje v této příručce a máte je zažity.

1) Vyhýbejte se nebezpečným situacím.
2) Vždy provádějte kontrolu před zahájením provozu.
3) Zkontrolujte pracoviště.
4) Vždy provádějte předprovozní funkční zkoušku.
5) Než budete pokračovat v dalším kroku, měli byste rozumět funkční zkoušce a kontrole.
6) Stroj používejte pouze k určenému účelu.

8.2 Základní principy

1) Funkční zkoušky se používají k detekci poruch před provozem stroje.
2) Obsluha musí postupovat podle pokynů k otestování všech funkcí stroje.
3) Poškozený stroj nepoužívejte. Pokud je zjištěna závada, musí být stroj označen a zastaven.
4) Údržbu stroje podle pokynů výrobce smějí provádět pouze kvalifikovaní autorizovaní servisní technici.
5) Po provedení údržby musí obsluha před uvedením stroje do provozu znovu provést kontrolu před zahájením provozu a funkční zkoušku.

8.3 Funkční zkouška

1) Vyberte si testovací místo, které je pevné, rovné a bez překážek.

8.4 Zkoušky z dolní ovládací skříňky

1) Otočte klíčový spínač do polohy dolní ovládací skříňky.
2) Vytáhněte červené tlačítko „nouzového zastavení“ do polohy „Zapnuto“ (ON) a výstražná kontrolka začne blikat.
3) Spuštění motoru najdete v části „Návod k obsluze“.

Zkouška nouzového zastavení

1) Stiskněte pozemní tlačítko „nouzového zastavení“ do polohy „VYPNUTO“ (OFF).
2) Výsledek: Výsledek: Motor je vypnutý a žádná z funkcí nefunguje.
3) Vytáhněte červené tlačítko nouzového vypnutí do polohy zapnuto (On) a restartujte motor.

Zkouška funkcí vozidla

1) Nemačkejte a nedržte aktivační tlačítkový spínač funkcí. Zkuste aktivovat každý spínač funkčních tlačítek ramene a plošiny.

Výsledek: Žádnou funkci ramene a plošiny nelze aktivovat.

2) Stiskněte a přidržte aktivační spínač funkce a aktivujte každý spínač funkčních tlačítek ramene a plošiny.

Výsledek: Funkce ramene a plošiny by měly fungovat po celý cyklus. Když rameno klesá, měl by se spustit výstražný signál spouštění (je-li ve výbavě).

Zkouška funkce zdroje nouzového napájení

⚠ Varování: Tento krok provádějte, když je motor vypnutý. Chcete-li ušetřit energii baterie, otestujte každou funkci v polovičním cyklu.

- Otočte klíčový spínač do polohy pro ovládání ze země a vytáhněte červené tlačítko nouzového zastavení do polohy „zapnuto“ (On).
- Současně stiskněte spínač nouzového zdroje napájení do polohy zapnuto a spusťte každý funkční spínač ramene.

Výsledek: Všechny funkce ramene jsou funkční.

Kontrola automatického vyrovnání pracovní plošiny

- Nastartujte motor ze země.
- Stiskněte aktivační spínač funkcí a pomocí spínače pro vyrovnání plošiny nastavte pracovní plošinu do vodorovné polohy.
- Zvedněte a spusťte rameno v plném rozsahu.

Výsledek: Pracovní plošina je vždy vodorovně.

8.5 Zkoušky z horní ovládací skříňky

Zkouška nouzového zastavení

- Stiskněte červené tlačítko „nouzového zastavení“ na plošině do polohy „VYPNUTO“ (OFF).
- Vstupte na plošinu, vytáhněte červené tlačítko „nouzového zastavení“ a nastartujte motor.
- Stlačte červené tlačítko nouzového zastavení na plošině do polohy Vypnuto (OFF).

Výsledek: Motor je vypnutý a nelze ovládat žádnou funkci.

Zkouška klaksonu

- Stiskněte tlačítko klaksonu.

Výsledek: Houkačka zní.

Zkouška nožního spínače

- Stlačte červené tlačítko nouzového zastavení na plošině do polohy Vypnuto (OFF).
- Vytáhněte červené tlačítko „nouzového zastavení“ do polohy zapnuto (On) a nestartujte motor.
- Sešlápněte nožní spínač a zkuste nastartovat motor potažením spínače startování na kteroukoli stranu.

Výsledek: Motor nestartuje.

- Nesešlapujte nožní spínač a nastartujte znovu motor.
- Nesešlapujte nožní spínač a vyzkoušejte funkce stroje.

Výsledek: Žádná z funkcí nefunguje.

Zkouška funkcí stroje

- Sešlápněte nožní spínač.
- Spusťte každou funkci ovládací páky nebo tlačítkového spínače na stroji.

Výsledek: Všechny funkce ramene / plošiny by měly fungovat normálně v celém cyklu.

Zkouška funkce nouzového napájení

⚠ Varování: Tento krok provádějte, když je motor vypnutý. Chcete-li ušetřit energii baterie, otestujte každou funkci v polovičním cyklu.

- Otočte klíčový spínač do polohy ovládací skříňky z plošiny.
- Vytáhněte červené tlačítko nouzového zastavení do polohy „zapnuto“ na ovládací skříni pracovní plošiny a sešlápněte nožní spínač.
- Stiskněte spínač zdroje nouzového napájení do polohy „zapnuto“ a zapněte každou funkci ovládací páky nebo spínače.

Výsledek: Žádné funkce ramene, řízení ani pohonu nefungují.

Zkouška řízení

- Sešlápněte nožní spínač.
- Stiskněte levou stranu páčky pro palec v horní části ovládací páky pojezdu.
- Stiskněte pravou stranu páčky pro palec v horní části ovládací páky pojezdu.

Zkouška funkcí pojezdu a brzdění

- Sešlápněte nožní spínač.
- Pomalu pohybujte ovládací pákou pojezdu dopředu, dokud se stroj nerozjede, a poté vraťte páku do středové polohy.

Výsledek: Stroj se náhle zastavil.

- Pomalu pohybujte ovládací pákou pojezdu dozadu, dokud se stroj nerozjede, a poté vraťte páku do středové polohy.

Výsledek: Stroj se náhle zastavil.

⚠ Varování: Brzdy musí být schopny zastavit vozidlo na jakémkoli svahu, na který může vyjet.

Zkouška snímače úhlu náklonu

- Nastartujte motor a najeďte strojem na určitý svah, abyste naklonili otočné rameno v úhlu 4,5 ° ve směru ramene.

Výsledek: Zazní výstražný signál na plošině.

- Najeďte strojem na určitý sklon, aby se stroj naklonil v úhlu 4,5° kolmo k ramenu.

Výsledek: Zazní výstražný signál na plošině.

- Najeďte strojem na určitý sklon a nechte zaznít výstražný signál.
- Postupně vyzkoušejte všechny funkce ramene.
- Pomocí páky spusťte funkci natočení otočného ramene.

Výsledek: Po zvednutí hlavního ramene o 0,9 m nelze pokračovat ve změně amplitudy směrem nahoru. Po zvednutí dlouhého ramene o 0,9 m nelze pokračovat ve změně amplitudy směrem nahoru. Základní rameno se po vysunutí o 0,6m již dále nebude vysouvat. Zbytek funkcí ramene lze použít normálně, otočné rameno nelze otáčet.

Varování: Jestliže při náklonu otočného mechanismu v úhlu 4,5 ° v podélném směru ramene nebo 4,5° v kolmém směru k ramenu lze hlavní rameno nebo dlouhé rameno zvednout o více než 0,9 m, nebo jestliže lze základní rameno vysunout o více než 0,6 m, měl by být stroj okamžitě označen a zastaveno jeho používání.

Zkouška oscilačního válce nápravy

- Nastartujte motor na plošině.
- Najeďte pravým řiditelným kolem na 15 cm vysokou překážku nebo obrubník.

Výsledek: Další tři pneumatiky jsou v těsném kontaktu se zemí.

- Najeďte levým řiditelným kolem na 15 cm vysokou překážku nebo obrubník.

Výsledek: Další tři pneumatiky jsou v těsném kontaktu se zemí.

- Najeďte levým zadním kolem na 15 cm vysokou překážku nebo obrubník.

Výsledek: Další tři pneumatiky jsou v těsném kontaktu se zemí.

- Najeďte pravým zadním kolem na 15 cm vysokou překážku nebo obrubník.
- Výsledek: Další tři pneumatiky jsou v těsném kontaktu se zemí.

Zkouška systému aktivace pohonu

- Sešlápněte nožní spínač a spusťte rameno do zasunuté polohy.
- Natočte otočný mechanismus tak, aby rameno bylo v určitém úhlu, jak je znázorněno na obrázku 8-1.

Výsledek: Kontrolka aktivace pohonu by měla svítit, když se rameno nachází v jakékoli poloze v rámci uvedeného rozsahu.

- Pomalu posuňte ovládací páku ze středové polohy.

Výsledek: Funkce pohonu nefunguje.

- Posuňte aktivační spínač pojezdu nahoru a současně pomalu pohněte ovládací pákou pojezdu ze středové polohy.

Výsledek: Funkce pojezdu by se měla aktivovat.

Varování: Při použití systému aktivace pojezdu může stroj jet v opačném směru pohybu ovládací páky pojezdu a řízení. Pomocí barevně označených směrových šipek na podvozku zjistíte směr pohybu.

Zkouška omezené rychlosti jízdy

- Sešlápněte nožní spínač.
- Zvedn ě te základní rameno přibližn ě o 0,9 m.
- Pomalu posuňte ovládací páku pojezdu do plné jízdní polohy.

Výsledek: Když je zvednuto základní rameno, maximální dosažitelná rychlost jízdy nepřekročí 0,8 km/h.

- Spusťte základní rameno do zasunuté polohy
- Zvedn ě te sklopné rameno přibližn ě o 0,9 m.
- Pomalu posuňte ovládací páku pojezdu do plné jízdní polohy.

Výsledek: Když je vysunuto sklopné rameno, maximální dosažitelná rychlost jízdy nepřekročí 0,8 km/h.

- Spusťte sklopné rameno do zasunuté polohy
- Vysuňte základní rameno přibližně o 0,6 m.
- Pomalu posuňte ovládací páku pojezdu do plné jízdní polohy.

Aktivace pojezdu

Výsledek: Když je rameno vysunuto, maximální dosažitelná rychlost jízdy nepřekročí 0,8 km/h.

⚠ Varování: Pokud rychlost jízdy stroje po zvednutí nebo vysunutí ramene překročí 0,8 km/h, měl by být stroj okamžitě zastaven a označen.

⚠ Varování: Pokud doba, za kterou se rameno ve vysunutém stavu otočí o jednu otočku, trvá méně než 82 s, měl by být stroj okamžitě zastaven a označen.

Zkouška funkcí pojezdu / ramene

- Sešlápněte nožní spínač.
- Posuňte ovládací páku pojezdu ze středové polohy a aktivujte páku nebo přepínač funkcí ramene.

Výsledek: Všechny funkce ramene by měly být funkční. Stroj se pohybuje ve směru vyznačeném na ovládacím panelu.

.

Kapitola 9 Návod k obsluze

9.1 Podmínky zahájení provozu

Rozumíte principům pro bezpečný provoz stroje v této příručce a máte je zažity.

1) Vyhýbejte se nebezpečným situacím.
2) Vždy provádějte kontrolu před zahájením provozu.
3) Zkontrolujte pracoviště.
4) Vždy provádějte předprovozní funkční zkoušku.
5) Stroj používejte pouze k určenému účelu.

9.2 Základní principy

1) Toto vozidlo je samohybné hydraulické zdvihací zařízení, které je vybaveno pracovní plošinou na mechanismu kloubového ramene. Vibrace generované během provozování stroje nebudou nebezpečné pro obsluhu, která stojí na pracovní plošině. Vozidlo lze použít k přepravě pracovníků a jejich přenosného nářadí do určité výšky nad zemí nebo k dosažení určitého pracovního prostoru nad vozidlem nebo zařízením.
2) Kapitola Návod k obsluze poskytuje konkrétní pokyny pro všechny aspekty provozu stroje. Obsluha je odpovědná za dodržování všech bezpečnostních předpisů a pokynů v tomto návodu k obsluze.
3) Tento stroj je určen ke zvedání pracovníků a nástrojů na vyvýšené pracoviště; používat stroj k jiným účelům je riskantní nebo přímo nebezpečné.

⚠ Varování: Na tomto stroji je přísně zakázáno přepravovat břemena.

4) Tento stroj smí obsluhovat pouze vyškolený a autorizovaný personál. Pokud během jedné pracovní směny používá stejný stroj v různou dobu více než jeden operátor, všichni musí být kvalifikovanou obsluhou a musí dodržovat všechny bezpečnostní pravidla a pokyny v návodu k obsluze a údržbě. To znamená, že každý nový operátor by měl před uvedením stroje do provozu provést kontrolu před zahájením provozu, funkční zkoušku a prohlídku pracoviště.

9.3 Spuštění motoru

1) Na pozemní řídící stanici otočte klíčovým spínačem do požadované polohy.
2) Ujistěte se, že červená tlačítka „nouzového vypnutí“ na dolní ovládací skříni a horní ovládací skříni jsou vytažena do polohy Zapnuto (ON).
3) Otočte spínačem spouštění motoru na 2 až 3 s na kteroukoli stranu. Pokud se motor nespustí nebo nastartuje a poté se okamžitě zastaví, vypněte startovací spínač na 3 s.
4) Během startování za nízkých teplot otočte spínačem předehřívání motoru na druhou stranu, nechte ho zapnutý po dobu 5 až 10 s, potom otočte spínačem zpět a zastavte předehřívání.
5) Pokud se motor nespustí do 15 s, proveďte diagnostiku poruchy a opravte ji. Před opakovaným pokusem o nastartování motoru počkejte 60 s.
6) Při teplotách pod -6℃ nechte motor běžet na volnoběh po dobu 5 minut před zahájením práce se strojem, aby nedošlo k poškození hydraulického systému nebo motoru.
7) Při teplotách pod -18 °C lze ke spuštění motoru použít pomocnou baterii.

⚠ Varování: Jestliže motor normálně běží, znovu ho nestartujte.

9.4 Nouzové zastavení

1) Chcete-li zastavit všechny funkce a vypnout motor, stiskněte červené tlačítko nouzového vypnutí na pozemní nebo na horní ovládací skříňce do polohy „Vypnuto“ (OFF).

2) Pokud je třeba opravit některé provozní funkce, musí se to provádět až po stisknutí

červeného tlačítka „nouzového vypnutí“.

3) Chcete-li plošinu vypnout, vyberte a stiskněte červené tlačítko „nouzového vypnutí“ na dolní ovládací skříňce.

9.5 Pomocné napájení

Pokud selže hlavní napájení, měli byste použít pomocné napájení.

1) Otočte klíčový spínač do polohy ovládací skříňky z plošiny nebo ze země.

2) Vytáhněte červené tlačítko „nouzového vypnutí“ do polohy „zapnuto“ (On).

3) Při práci se zdrojem energie (např. nouzového čerpadla) na plošině stiskněte nožní spínač.

4) Zapněte požadovanou funkci a ponechejte zdroj energie (tj. nouzové čerpadlo) otevřený. Funkce pohonu nebude zdrojem napájení fungovat.

5) Nepoužívejte pomocný zdroj po dobu delší než 30min.

9.6 Obsluha z pozemní řídící stanice

1) Otočte klíčový spínač do polohy dolní ovládací skříňky.

2) Vytáhněte červené tlačítko „nouzového vypnutí“ do polohy „Zapnuto“ (ON).

3) Stiskněte spínač spouštění motoru na 2 až 3 s do startovací polohy a poté nastartujte motor.

4) Nastavte polohu plošiny.

- Stiskněte a přidržte aktivační tlačítko funkce.
- Pohybem správného spínače podle označení na ovládacím panelu nastavte plošinu do vhodné polohy. Funkce pojezdu a řízení nelze použít ze země.

9.7 Obsluha z řídící stanice plošiny

1) Otočte klíčový spínač do polohy horní ovládací skříňky.

2) Vytáhněte červené tlačítko „nouzového vypnutí“ na zemi i na plošině do polohy „Zapnuto“ (On).

3) Stiskněte spínač spouštění motoru na 2 až 3 s do startovací polohy a poté nastartujte motor. Při spouštění motoru nešlapte na pedál.

4) Nastavte polohu plošiny.

- Sešlápněte pedálový spínač.
- Pomalu aktivujte ovládací páku nebo tlačítkový spínač odpovídající funkce podle ikony na ovládacím panelu.

5) Řízení

- Sešlápněte pedálový spínač.
- Kola lze řídit stisknutím kolébkového spínače pro palec na vrchu ovládací páky. Stiskněte tlačítko na levé straně kolébkového spínače pro palec, říditelná kola stroje zatočí doleva; stiskněte tlačítko na pravé straně kolébkového spínače pro palec, říditelná kola stroje zatočí doprava.

⚠ Varování: Pomocí směrových šipek na horní ovládací skříňce a podvozku stroje určete směr natočení kol.

6) Jízda

- Sešlápněte pedálový spínač.
- Zvýšení rychlosti: Pomalu posuňte ovládací páku jízdy mimo středovou polohu.
- Snížení rychlosti: Pomalu posuňte ovládací páku jízdy do středové polohy.

Zastavení: Vraťte zcela ovládací páku pojezdu do středové polohy nebo uvolněte pedálový spínač.

⚠ Varování: Směr jízdy stroje určete pomocí barevných šipek na štítku na horní ovládací skříni a podvozku.

7) Najeďte se strojem na svah.

- Určete náklon vozidla do kopce, z kopce a do stran.

Maximální sklon svahu, plošina z kopce: 25% (14°)

Maximální sklon svahu, plošina do kopce (stoupavost): 45% (24°)

Maximální jmenovitá hodnota sklonu: 25% (14°)

⚠ Varování: Sklon svahu je omezen podmínkami na zemi a trakcí.

- Ujistěte se, že rameno se nachází pod vodorovnou polohou a plošina se nachází mezi neřiditelnými koly. Přepněte spínač rychlosti do polohy pomalé (želva) nebo plazivé (hlemýžď).

- Stanovte sklon pomocí následujícího postupu.

Změřte sklon pomocí digitálního sklonoměru nebo postupujte podle následujících kroků.

✓ Potřeba jsou následující nástroje: Tesařské pravítko, rovný kvádr o délce nejméně 1 m a svinovací metr.

✓ Položte dřevěný kvádr na svah a umístěte tesařské pravítko na horní okraj kvádru a zvedněte konec kvádru, aby byl vodorovně.

✓ Udržujte kvádr v rovině a změřte svislou vzdálenost od spodní části kvádru k zemi.

✓ Vydělte vzdálenost na svinovacím metru (výška zdvihnutí) délkou kvádru (dráha) a vynásobte 100.

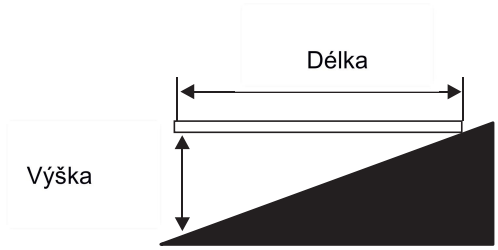

Příklad:

Dřevěný kvádr = 3,6 m
Dráha = 3,6 m
Výška zdvihnutí = 0,3 m
0,3/3,6=0,083*100= sklon 8,3 %

Pokud sklon překračuje maximální hodnotu pro stoupání, klesání nebo boční sklon, musí být vozidlo při přepravě do nebo ze svahu zvednuto nebo přepraveno. Další pokyny k přepravě stroje najdete v kapitole Přeprava a zdvihání.

8) Aktivace pojezdu

- Pokud kontrolka svítí, znamená to, že rameno se pohnulo za některé ze dvou neřiditelných kol a funkce pohonu je deaktivována.

- Chcete-li jet, stiskněte aktivační spínač pojezdu na jednu stranu a pomalu pohněte ovládací pákou pojezdu ze středové polohy.

Poznámka: Vozidlo se může pohnout v opačném směru vůči ovládací páce pojezdu a řízení.

- Pomocí směrové šipky na horní ovládací skříňce určete směr, kterým se vozidlo bude pohybovat.

9) Volba rychlosti jízdy

- Značka na stroji zobrazuje stav ve svahu: Motor se automaticky přepne na vysoké volnoběžné otáčky. Chcete-li na nakloněném nebo nerovném povrchu získat větší hnací kroutící moment, vyberte značku svahu.

- Značka na stroji zobrazuje stav na rovině: Provoz s maximální rychlosti jízdy.

10) Volba volnoběžných otáček motoru

- Zvolte volnoběžné otáčky motoru pomocí značky na ovládacím panelu.

- V případě poruchy pedálového spínače nebo spínače páky bude motor udržovat pomalé volnoběžné otáčky.

Značka želvy: Sešlápnutím pedálového spínače zapnete pomalé volnoběžné otáčky.

Značka zajíce: Sešlápnutím pedálového spínače zapnete rychlé volnoběžné otáčky.

9.8 Přetížení plošiny

Kontrolka přetížení plošiny svítí a alarm vydá výstražný signál označující mírné přetížení

plošiny. Než budete pokračovat v práci, vyložte náklad z plošiny, dokud kontrolka nezhasne.

9.9 Kontrolka náklonu

Pokud kontrolka svítí, znamená to, že vozidlo není ve vodorovné poloze. Když kontrolka svítí, bude znít výstražný signál a vozidlo musí být přemístěno na tvrdý a rovný povrch. Určete stav kloubového ramene ve svahu, jak je znázorněno níže. Před přemístěním stroje na pevný a vodorovný podklad spusťte kloubové rameno pomocí následujících kroků. Před spuštěním ramene jím neotáčejte.

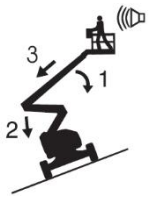

Pokud zní výstražný signál u plošiny, která je ve svahu nad strojem:

1. Spusťte první rameno.
2. Spusťte druhé rameno.
3. Zasuňte první rameno.

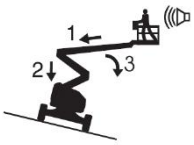

Pokud zní výstražný signál u plošiny, která je ve svahu pod strojem:

1. Zasuňte první rameno.
2. Spusťte druhé rameno.
3. Spusťte první rameno.

9.10 Porucha systému

Pokud zní výstražný signál a kontrolka signalizující poruchu systému svítí, znamená to, že řídicí systém má poruchu. Na LED displeji se zobrazí příslušný chybový kód a odpovídající funkce stroje se vypnou, jak ukazuje tabulka 9-1.

Když svítí kontrolka systému, postupujte podle následujících kroků:

1) Spusťte a zasuňte rameno.
2) Umístěte stroj do složené polohy, vypněte motor, označte stroj a vypněte ho.
3) Stroj lze znovu použít pouze po údržbě, odstranění poruchy a provedení úplné kontroly příslušným kvalifikovaným personálem.
4) Kód chyby systému je zobrazen v následující tabulce:

Chybový kód	Popis poruchy	Omezení funkcí	Chybový kód	Popis poruchy	Omezení funkcí
1	Přerušení výstupního napájení regulátoru 1	Omezí se všechny funkce	12	Porucha levé páky	Odchylka amplitudy hlavního ramene
2	Přerušení výstupního napájení regulátoru 2	Omezí se všechny funkce	13	Porucha pravé páky	Odchylka amplitudy hlavního ramene
3	Přerušení výstupního napájení regulátoru 3 a 4	Omezí se všechny funkce	14	Porucha prostřední páky	Odchylka amplitudy hlavního ramene
4	Odpojení sběrnice CAN rozšířeného modulu elektrické skříně plošiny	Omezí se všechny funkce	15	Kontrolní chyba spínače dráhy hlavního ramene	Omezí se všechny funkce
16	Kontrolní chyba spínače dráhy dlouhého ramene	Omezí se všechny funkce	17	Kontrolní chyba spínače dráhy vysunutí hlavního ramene	Omezí se všechny funkce
8-11	Porucha snímače hmotnosti	Odchylka amplitudy hlavního ramene	18	Kontrolní chyba dráhy spínače aktivace pojezdu	Omezí se všechny funkce

Tabulka 9-1 Chybové kódy systému a omezení funkcí

9.11 Parkování a skladování

1) Vyberte bezpečné a dobře větrané místo s pevným a rovným povrchem, které je odolné proti vlhkosti, vysokým teplotám, otevřenému ohni, a bez korozivních plynů.
2) Zasuňte a spusťte rameno do složeného stavu.
3) Zavřete a uzamkněte všechny kryty a dvířka skříněk.
4) Otřete prach a olejové nečistoty na těle stroje a udržujte stroj v čistotě.
5) Natočte otočné rameno tak, aby se nacházelo mezi neřiditelnými koly.
6) Otočte klíčový spínač do polohy „VYPNUTO“ (OFF) a vytáhněte klíč, abyste zabránili neoprávněnému použití.
7) Při dlouhodobém skladování:
   - Odpojte kladné a záporné póly baterie, vypusťte úplně palivo a před použitím proveďte celkové očištění a údržbu celého stroje.
   - Pokud doba skladování přesáhne tři měsíce, spusťte stroj každé tři měsíce po dobu nejméně jedné hodiny a proveďte očištění a údržbu.
   - Zajistěte kola klíny.

9.12 Pokyny pro systém Skyguard

1) Ochranný systém Skyguard má za cíl vytvořit bezpečné a pohodlné provozní prostředí pro obsluhu na základě zajištění pohodlí provozu, nosnosti plošiny a zorného pole obsluhy.
2) Ochranné zařízení Skyguard je nainstalováno nad ovládacím panelem plošiny. Pokud je bezpečnostní tyč namáhána, ochranný systém se okamžitě aktivuje a zařízení ihned zastaví všechny činnosti, čímž zabrání tomu, aby obsluha utrpěla sekundární zranění.
3) V krajním případě bezpečnostní tyč v ochranném zařízení sklouzne na dno, aby měla obsluha dostatek místa pro ztlumení a obsluhu. Po aktivaci ochranného systému Skyguard vydá zařízení okamžitě výstražný tón, zatímco modré výstražné světlo bliká. Prostřednictvím obou výše uvedených přístupů jsou upozorněny další osoby na pracovišti a zvyšuje se bezpečnostní povědomí personálu v okolí. Ochranný systém Skyguard navíc poskytuje obsluze také nadřazený bezpečnostní spínač, který obsluze usnadňuje odstranit nebezpečí. Díky výhodám pevných komponent ochranného systému Skyguard se výrazně zvýšila spolehlivost systému a snížila se pravidelná nebo dodatečná údržba.

9.13 Ochrana proti pádu

1) K ovládání stroje jsou vyžadovány osobní ochranné prostředky proti pádu.
2) Všechny osobní ochranné prostředky proti pádu musí vyhovovat příslušným státním předpisům, musí být kontrolovány a používány v souladu s pokyny výrobce.

Kapitola 10 Pokyny pro přepravu a zvedání

10.1 Dodržujte

1) Stroj smí nakládat a vykládat pouze pracovníci s kvalifikací pro obsluhu zdvihacích zařízení.
2) Transportní vozidlo musí být zaparkováno na pevném a rovném povrchu.
3) Při nakládání stroje musí být transportní vozidlo zajištěno, aby se zabránilo jeho pohybu.
4) Ujistěte se, že nosnost transportního vozidla, ložná plocha, řetězy nebo pásy jsou dostatečné a odpovídají hmotnosti stroje. Hmotnost stroje je uvedena na typovém štítku.
5) Před přepravou se ujistěte, že otočné rameno je zajištěno zámkem proti otáčení. Před zahájením provozu nezapomeňte odjistit otočné rameno.
6) Nejezděte se strojem po svahu, který překračuje povolené hodnoty pro jízdu do kopce, s kopce nebo náklonu. Viz kapitola „Jízda ve svahu“ v části „Návod k obsluze“.
7) Pokud sklon transportního vozidla přesahuje maximální hodnotu sklonu, je nutné použít naviják k naložení a vyložení vozidla.
8) Vozidlo je vybaveno propracovaným váhovým systémem. Při přepravě vozidla je zakázáno na plošinu pokládat těžké věci, jinak by mohlo dojít k poškození váhového systému.

10.2 Konfigurace volného chodu pro přívěsy

1) Zablokujte kolo klíny, abyste zabránili pohybu stroje.
2) Překlopením krytu hnacího náboje uvolněte brzdu neřiditelného kola.
3) Ujistěte se, že je lano navijáku řádně připevněno k upevňovacímu bodu na podvozku a že ve směru pohybu nejsou žádné překážky.

Po naložení stroje:

①Zablokujte kola klíny, abyste zabránili pohybu stroje.

② Překlopením krytu hnacího náboje aktivujte brzdu neřiditelného kola.

⚠ Varování: Netahejte tento stroj.

Pokud musí být stroj odtažen, rychlost nesmí překročit 3,2 km/h.

10.3 Bezpečnost přepravy

1) Při přípravě stroje na přepravu musí být jeho kola vždy zajištěna.
2) Před přepravou stroje otočte klíčový spínač do polohy „VYPNUTO“ (OFF) a vytáhněte klíč.
3) Důkladně zkontrolujte vozidlo, abyste zabránili uvolnění nebo nezajištění dílů.
4) Zajistěte stroj na přepravní ploše pomocí připevňovacích bodů na podvozku.
5) Použijte nejméně čtyři řetězy nebo vázací popruhy.
6) Zajistěte, aby každý použitý řetěz nebo popruh měl dostatečnou nosnost.
7) Upravte vázací oko, aby nedošlo k poškození řetězu.

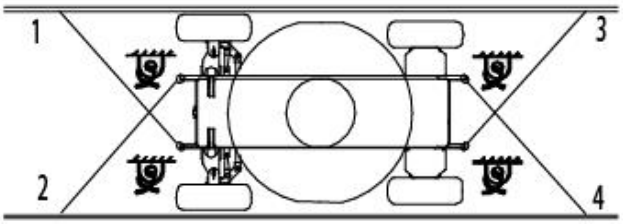

8) Ujistěte se, že jsou rameno i plošina složené. Uvažte plošinu nylonovým popruhem u paty plošiny v blízkosti otočného mechanismu (jak je znázorněno níže). Při ochraně součástí ramene nevyvíjejte nadměrnou sílu směrem dolů.

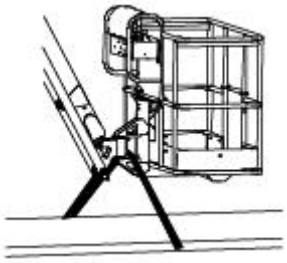

10.4 Pokyny pro zvedání

Pamatujte na následující:

1) Uvazovat a zvedat stroj smí pouze personál kvalifikovaný jako vazač břemen.

2) Zajistěte, aby nosnost jeřábu, ložná plocha, popruh nebo lano byly dostatečné, aby unesly hmotnost stroje. Hmotnost stroje je uvedena na typovém štítku.

Pokyny pro zvedání

1) Spusťte rameno úplně dolů a zatáhněte ho. Spusťte otočné rameno úplně dolů. Odstraňte ze stroje všechny volné součásti.

2) Pomocí níže uvedeného obrázku určete těžiště stroje.

3) Vázací oko upevňujte pouze k určenému zvedacímu bodu plošiny. Na podvozku jsou čtyři zvedací body.

4) Upravte popruh, aby nedošlo k poškození vozidla, a udržujte vozidlo ve vodorovné poloze.
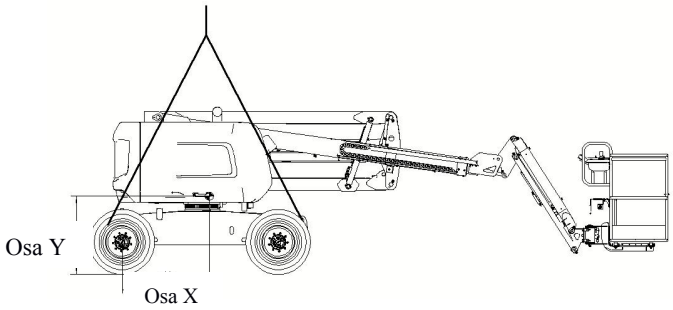
Model	X	Y
AR14J	970mm/38,2palce	1070mm/42,1palce
AR16J	1150mm/45,3palce	1170mm/46,1palce